FAKULTETA ZA DIZAJN
SAMOSTOJNI VISOKOŠOLSKI ZAVOD

RETROSPEKTIVA PATENTOV IN EU MODELOV FAKULTETE ZA DIZAJN

Ljubljana, 2026

CIP - Kataložni zapis o publikaciji

Kataložni zapis o publikaciji (CIP) pripravili v

Narodni in univerzitetni knjižnici v Ljubljani

COBISS.SI-ID 290460931

ISBN 978-961-96207-5-5 (PDF)

E- PUBLIKACIJA

RETROSPEKTIVA PATENTOV IN EU MODELOV FAKULTETE ZA DIZAJN

Izdajatelj: Fakulteta za dizajn, samostojni visokošolski zavod

Leto izdaje: 2026

Urednica: doc. Tamara Hajdu

Pomočnica urednice: prof. Nada Rožmanec Matičič

Oblikovanje: doc. Tamara Hajdu

Zastopnik za znamke, modele in patente: dr. Marjan Delić

Cena: brezplačno

URL
https://fd.si/wp-content/uploads/2026/09/RETROSPEKTIVA-.pdf

Retrospektivna patentov in EU modelov Fakultete za dizajn predstavlja pregled inovativnih dosežkov, ki so nastajali od leta 2011 in povezujejo ustvarjalno razmišljanje, raziskovanje, tehnično izvedljivost ter zaščito intelektualne lastnine.

Predstavljeni projekti odražajo strateško in strokovno razvojno pot Fakultete za dizajn. Razstava odpira pogled v proces raziskovalnega in oblikovalskega dela profesorjev, raziskovalcev in študentov ter sodelovanja na področjih, katerih oblikovanje se povezuje s tehnološkim razvojem in gospodarstvom.

Vsak patent nosi svojo zgodbo – zgodbo o iskanju novih možnosti, premagovanju tehničnih izzivov, eksperimentiranju z materiali in funkcijami ter vztrajnosti, ki je idejo pripeljala do zaščitene inovacije. Vsaka zgodba pa se začne z vprašanjem, problemom ali zamislijo, nadaljuje z raziskovanjem in razvojem ter se skozi tehnično preverjanje in oblikovanje približuje rešitvi. Pot od prve ideje/skice/koncepta do zaščitene inovacije je zahtevna, vendar prav ta proces ustvarjalno idejo poveže z njeno dejansko uporabnostjo.

Oblikovanje kot orodje inovacij

Sodobno oblikovanje presega estetsko oblikovanje predmetov in prostorov. Postaja strateško orodje za prepoznavanje in reševanje kompleksnih problemov, izboljševanje uporabniške izkušnje ter razvijanje novih funkcionalnih in tržnih vrednosti.

Ko oblikovalska ideja preseže obstoječe rešitve in ponudi nov način razumevanja problema, lahko postane inovacija. Patentiranje oziroma druga oblika pravne zaščite pa predstavlja pomemben korak na poti od ustvarjalne zamisli do njene uveljavitve v širšem okolju.

Prav v tem procesu se srečujejo ustvarjalnost, raziskovanje in tehnologija. Oblikovanje ne ostaja zgolj pri ideji, temveč jo skozi razvojni proces preverja, nadgrajuje in pretvarja v oprijemljivo rešitev.

Pogled nazaj – za oblikovanje prihodnosti

Retrospektiva med letoma 2011 in 2026 ne govori zgolj o preteklosti. Govori tudi o prihodnosti Fakultete za dizajn – o njenem raziskovalnem potencialu, povezovanju znanja in prakse, povezovanju z gospodarstvom ter vključevanju v širše razvojne in raziskovalne projekte. Hkrati poudarja odgovornost oblikovalca pri ustvarjanju rešitev, ki neposredno vplivajo na kakovost bivanja, na to, kako živimo, delamo in uporabljamo svoje okolje.

Predvsem pa je ta retrospektiva spodbuda novim generacijam oblikovalcev, raziskovalcev in ustvarjalcev, da svoje ideje razvijajo pogumno, odgovorno in z zavedanjem, da ima lahko dobra oblikovalska rešitev širši družbeni vpliv.

The retrospective of patents and EU models of the Faculty of Design presents an overview of innovative achievements created since 2011, bringing together creative thinking, research, technical feasibility, and intellectual property protection.

The featured projects reflect the strategic and professional development of the Faculty of Design. The exhibition offers an insight into the research and design process of professors, researchers, and students, as well as collaborations in fields where design intersects with technological development and industry.

Each patent carries its own story – a story of exploring new possibilities, overcoming technical challenges, experimenting with materials and functions, and demonstrating the perseverance required to transform an idea into a protected innovation. Every story begins with a question, a problem, or an idea, continues through research and development, and moves towards a solution through technical testing and design. The journey from the initial idea/sketch/concept to a protected innovation is demanding, yet it is precisely this process that connects a creative idea with its practical application.

Design as a Tool for Innovation

Contemporary design goes beyond the aesthetic shaping of objects and spaces. It is becoming a strategic tool for identifying and solving complex problems, improving the user experience, and developing new functional and market values.

When a design idea goes beyond existing solutions and offers a new way of understanding a problem, it can become an innovation. Patenting or other forms of legal protection represent an important step on the path from a creative idea to its implementation and recognition in a broader context.

It is precisely through this process that creativity, research, and technology come together. Design does not stop at the idea; rather, through the development process, it tests, upgrades, and transforms it into a tangible solution.

Looking Back – Designing the Future

The retrospective between 2011 and 2026 is not merely about the past. It also speaks to the future of the Faculty of Design – its research potential, the the connection between knowledge and practice, collaboration with industry, and inclusion in broader development and research projects. At the same time, it emphasises the responsibility of designers in creating solutions that directly influence the quality of life, the way we live and work, and the way we use our environment.

Above all, this retrospective is an encouragement to new generations of designers, researchers, and creators to develop their ideas with courage and responsibility, aware that a good design solution can have a broader social impact.


REPUBLIKA SLOVENIJA
URAD RS ZA INTELEKTUALNO LASTNINO
URAD RS ZA INTELEKTUALNO LASTNINO
Ljubljana
Ljubljana

VEČNAMENSKI NOSILNI STEBER

IMETNIK: VISOKA ŠOLA ZA DIZAJN
IZUMITELJ: prof. Nada Matičič Rožmanec
LETO OBJAVE: 2011

POVZETEK:
Večnamenski nosilni steber (1) rešuje tehnični problem zagotavljanja dodatnega delovnega prostora v pisarniških prostorih ali kakršnihkoli javnih prostorih in hkrati zagotavlja enostavnejšo delitev posameznih delovnih pripomočkov med več uporabniki. Pri priključitvi večnamenskega nosilnega stebra (1) na električno napetost omogoča tudi enostavnejšo namestitev svetlobnih teles (13), ki se na steber priključijo modularno. Večnamenski nosilni steber (1) sestoji iz pokončnega elementa (2), ki je lahko iz enega kosa ali pa je modularno sestavljiv. Na pokončni element je lahko pritrjena ena ali več polic (3), ki se lahko prosto vrtijo okrog osi pokončnega elementa (2). Police (3) je možno vrteti okrog osi večnamenskega nosilnega stebra za 360 stopinj ali pa je vrtenje zaradi drugih delov pohištva ali sten prostora omejeno. Na dnu stebra je v primeru samostoječega večnamenskega nosilnega stebra nameščena talna plošča stebra (4) zadostne dimenzije, da zagotovi stabilnost stebra ali pa je talna plošča stebra (4) pritrjena na tla z vijačno zvezo. Na pokončnem elementu je lahko nameščen eden ali več spojnih elementov stebra (5). Police (3) so lahko pritrjene samo na večnamenski nosilni steber (1) ali pa imajo lahko dodatni nosilni element (6), ki služi kot dodatna nosilna noga, pri čemer je zaradi zagotavljanja gibljivosti police dodatni nosilni element na koleščku.

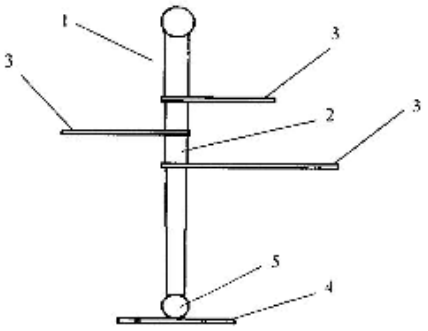

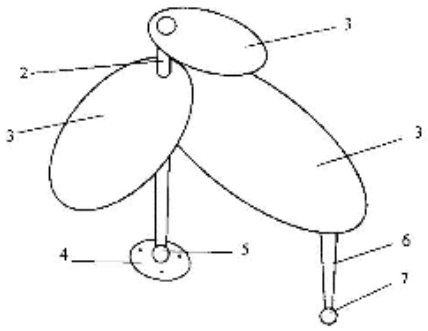

PREDAL S SPUSTNIM DRŽALOM ZA KNJIGO

IMETNIK: VISOKA ŠOLA ZA DIZAJN
IZUMITELJ: Bogdan Cehner, izr. prof. Jasna Hrovatin,
doc. Mojca Perše
LETO OBJAVE: 2011

POVZETEK:
Predal s spustnim držalom za knjigo rešuje problem, ki nastaja v kuhinji med pripravo jedi pri kateri si pomagamo s kuharsko knjigo. Kuharska knjiga nam je med pripravo jedi pogosto napoti in jo večkrat prestavljamo. Na delovnem pultu nam zavzema določeno površino in je tudi izpostavljena za madeže. Z uporabo predala za kuharsko knjigo rešimo ta problem v celoti, saj imamo kuharsko knjigo vedno na določenem mestu, z izvlekom držala za knjigo pa je kuharska knjiga med pripravo jedi tudi v prikladnejši višini za branje in ni napoti na delovni površini. Po izumu je konstrukcijski problem rešen tako, da se izdela predal, ki ima izvlečno dno, ki se ob izvleku iz osnovne lege povesi in v kombinaciji z izvlečnim držalom, služi kot držalo za knjigo.

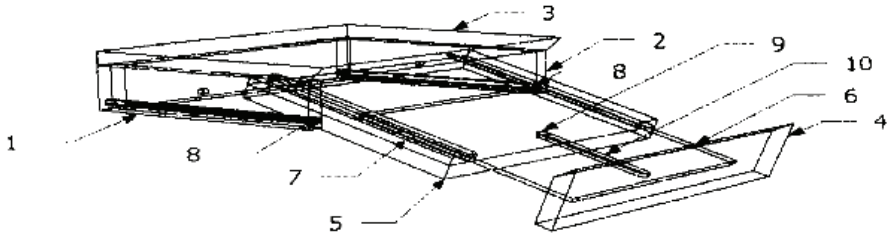



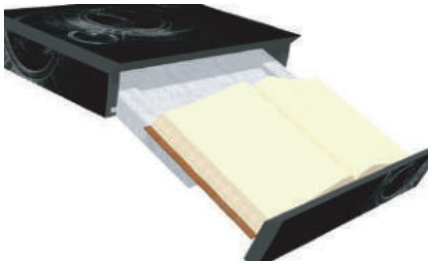

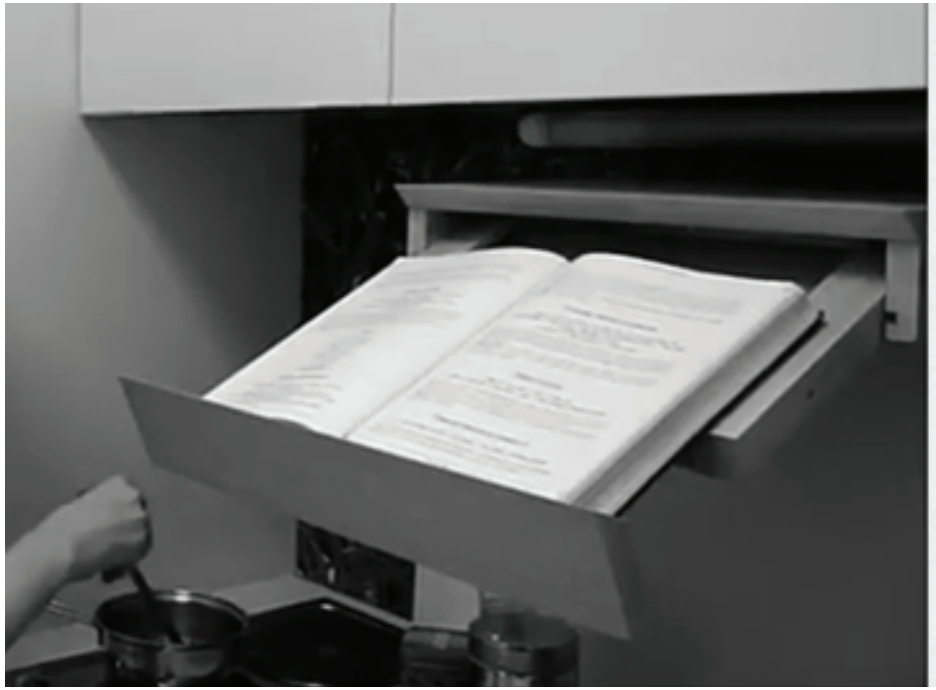

SEDEŽNOLEŽALNI ELEMENT S PRETOČNO VSEBINO IN DUŠILNIM VENTILOM

IMETNIK: VISOKA ŠOLA ZA DIZAJN
IZUMITELJ: Klavdija Vauhnik, izr. prof. Jasna Hrovatin,
doc. Mojca Perše
LETO OBJAVE: 2011

POVZETEK:
Predmet izuma je ergonomski sedežno ležalni element s pretočno vsebino, ki omogoča optimalno prilagajanje oblike površine različnim položajem sedenja ali ležanja ter različno težkim in velikim uporabnikom. Ergonomsko obliko sedežno ležalne površine omogoča pretočno jedro napolnjeno z zrakom ali tekočino. Pretakanje zračnega ali vodnega volumna iz enega predela sedežno ležalnega elementa v drugega je mogoče s pomočjo dušilnega ventila.
Sedežno-ležalni element s pretočno vsebino sestavljajo naslednji elementi, kot so navedeni na sliki:
- Ogrodje iz vezane plošče (1)
- Tekstilna prevleka (2)
- Gumijasta opna (3)
- Pretočna vsebina (zrak ali tekočina) nad ogrodjem (4)
- Pretočna vsebina (zrak ali tekočina) pod ogrodjem (5)
- Poliuretanska pena (6)
- Dušilni ventil (7)
- Podnožje iz kromirane cevi (8)

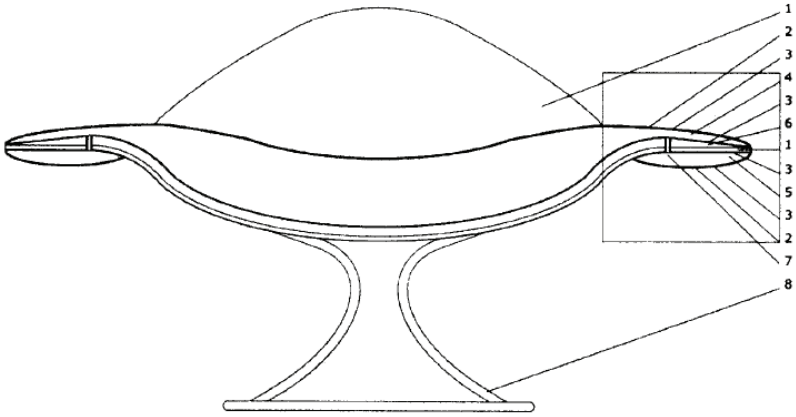

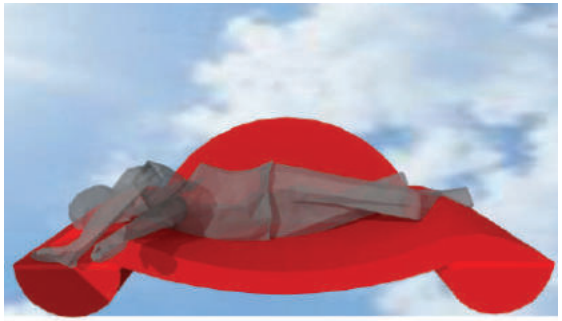



NAPRAVA IN METODA ZA HLAJENJE CISTERN S POMOČJO TEKSTILNIH MATERIALOV

IMETNIK: VISOKA ŠOLA ZA DIZAJN
IZUMITELJ: prof. dr. Simona Jevšnik
LETO OBJAVE: 2011

POVZETEK:
Predmet izuma sta naprava in metoda za hlajenje cistern s pomočjo tekstilnih materialov in rešujeta tehnične probleme: hlajenja drozge med procesom fermentiranja, hlajenja drozge pri daljšem skladiščenju pri povišanih temperaturah in zmanjšanja porabe energentov potrebnih za hlajenje. Hlajenje cistern po izumu temelji na fizikalnem principu temperature vlažnega termometra. Pri prestopu vlage z omočenega tekstilnega materiala na nenasičen zrak se spremeni agregatno stanje vode iz tekočega v plinasto, potrebna uparjalna toplota pa se odvzame predvsem z stene hlajene cisterne. Konstrukcijsko je rešitev izvedena tako, da je na zunanjih stenah cisterne oprijet omočen tekstilni material, da se na omočen tekstilni material po potrebi vlaži z vodo in da je omogočeno gibanje nenasičenega zraka okrog cistern. Pri nizkih zunanjih temperaturah se zunanji tekstilni material ne moči, saj cistern v tem primeru ni potrebno dodatno hladiti. V času fermentacije in/ali pri višjih zunanjih temperaturah se omočen tekstilni material po potrebi vlaži.

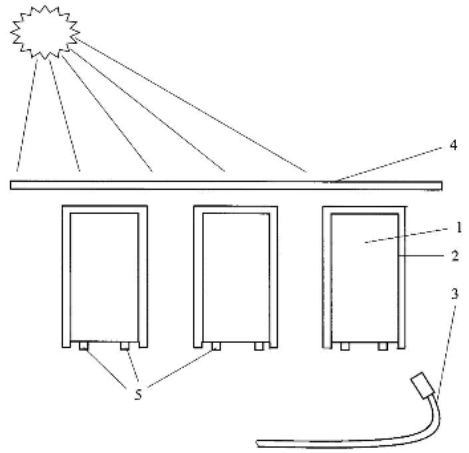

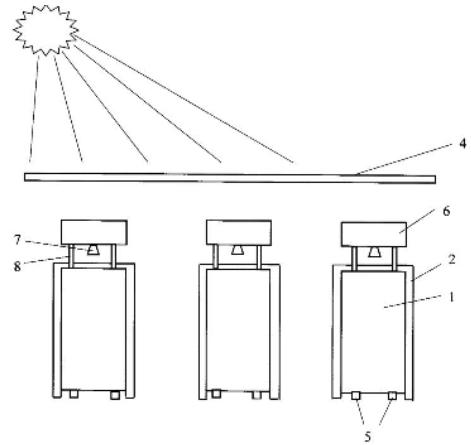

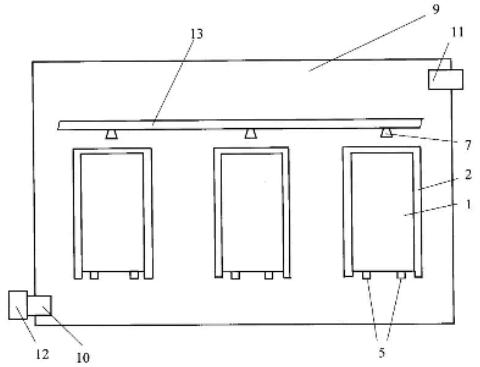

ADAPTER ZA PRENOSNE RAČUNALNIKE Z AVTOMATSKIM NAVIJANJEM NAPAJALNIH KABLOV PREKO POVRATNE VZMETI

IMETNIK: VISOKA ŠOLA ZA DIZAJN
IZUMITELJ:Tina Mahne, izr. prof. Jasna Hrovatin,
doc. Mojca Perše
LETO OBJAVE: 2012

POVZETEK:
Predmet izuma je adapter za prenosne računalnike z avtomatskim navijanjem napajalnih kablov (2 in 3) s pomočjo dveh povratnih vzmeti (7 in 8). Električna kabla (2 in 3), ki se izvlečeta na levi in desni strani ohišja (1) adapterja, se s pritiskom na gumb(a) (11 in 12) tesno navijeta v ohišje adapterja, kar omogoča uporabniku prihranek časa in prostora. Nadzor nad dolžino napajalnega kabla v dveh vertikalnih smereh (levo in desno od adapterja), glede na trenutne potrebe, pa je omogočen s pomočjo zaskočnikov (9 in 10).

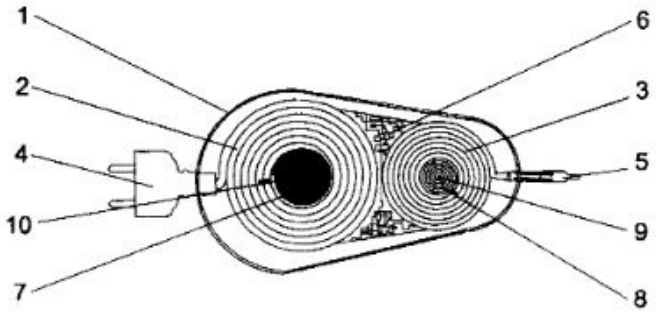

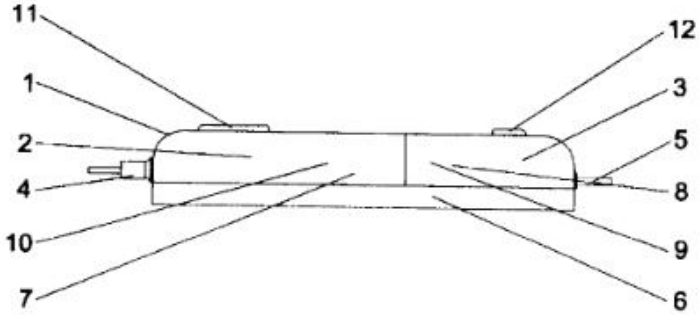



CEVASTI GRADNIKI ZA OBLIKOVANJE SEDEŽNIH IN LEŽALNIH ELEMENTOV

IMETNIK: VISOKA ŠOLA ZA DIZAJN
IZUMITELJ:Jana Košak, izr. prof. Jasna Hrovatin,
doc. Mojca Perše
LETO OBJAVE: 2013

POVZETEK:
Predmet izuma so cevasti gradniki (5), katerih jedro (1) je izdelano iz kompozitnega materiala katerega osnova je polimer, temu pa so dodani kovinski delci. Jedro (1) se pri zvišani temperaturi (cca.100 stopinj C) zmehča in omogoča preoblikovanje cevastega gradnika. Ko se material ohladi postane ponovno trd, gradnik pa je sposoben prenašati obtežbo oziroma postane nosilen. S teh fleksibilnih gradnikov je možno oblikovati različne sedežne in ležalne elemente. Osnova jedra (1) je iz polimetilakrilat oziroma organskega stekla, kateremu so dodane snovi za omehčanje ter zamreženje proti krhkosti. Vsebuje pa tudi delčke kovine, ki služijo kot prevodniki toplote. Toplota se ustvarja s pomočjo priključka na električno energijo. Cevasti gradnik (5) ima premer 10 cm in je fiksirani na steno ali v tla s kovinskimi nosilci z električnim priklopom. Tisti, ki so namenjeni fiksiranju v steno so dolgi 300 cm, drugi namenjeni za pritrditev v tla, pa so dolge 360 cm.

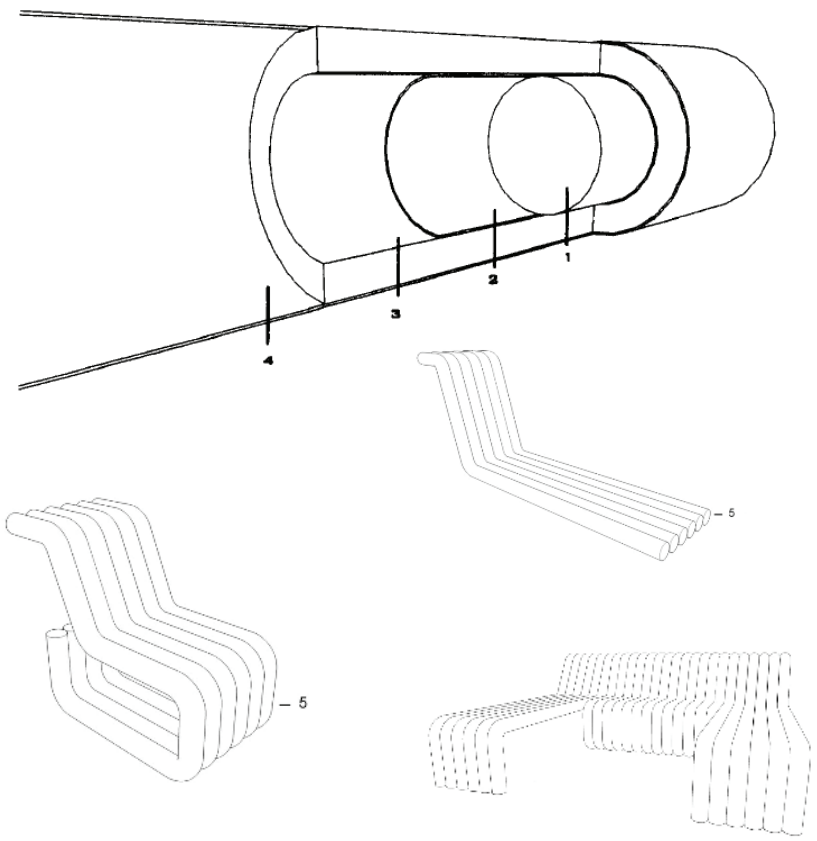

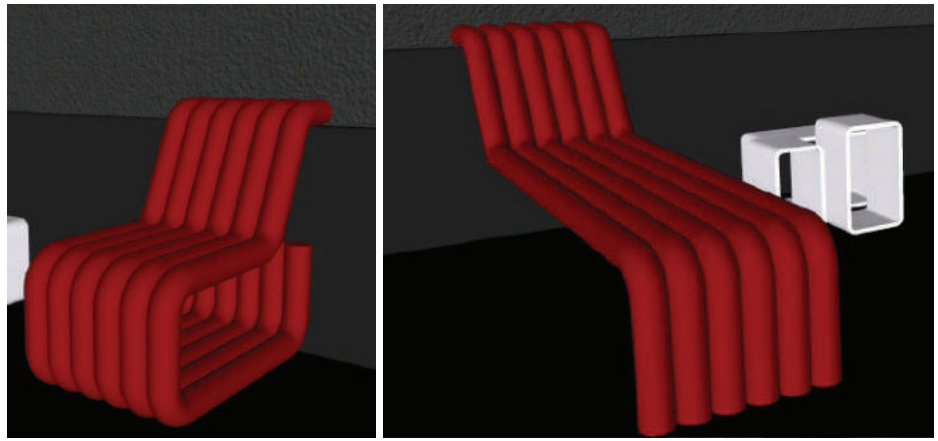

"Srečen sem, ko se mi utrne nova zamisel. To je radost, ki se ne da primerjati z ničemer drugim. Človek se počuti, kot bi bil del stvarstva."

- Nikola Tesla

NASTAVLJIVA KLUBSKA MIZICA

IMETNIK: FAKULTETA ZA DIZAJN
IZUMITELJ: prof. Nada Matičič Rožmanec
LETO OBJAVE: 2016

POVZETEK:
Predmet izuma je nastavljiva klubska mizica (1) in rešuje tehnični problem nastavitve višine nastavljive klubske mizice (1), pri čemer nastavljiva klubska mizica (1) zaobsega vsaj ploščo klubske mizice (2), element za navojno palico (3) na katerem sta izvedeni luknji na elementu za navojno palico (5), nogo klubske mizice (4), navojno palico z notranjim navojem (6), dve matici za navojno palico z notranjim navojem (8) in navojni palici z zunanjim navojem (9). Skozi obe luknji elementa za navojno palico (5) je vstavljena navojna palica z notranjim navojem (6), ki je pod in nad elementom za navojno palico (3) pritrjena z maticama za navojno palico z notranjim navojem (8). Ena navojna palica z zunanjim navojem (9) je privita v luknjo z notranjim navojem na spodnji strani plošče klubske mizice (2), druga navojna palica z zunanjim navojem (9) pa je privita v nogo klubske mizice (4). Element za navojno palico (3) s pritrjeno navojno palico z notranjim navojem (6) se nastavi na navojno palico z zunanjim navojem (9), ki je privijačena na nogo klubske mizice (4). Z zgornje strani se nad element za navojno palico (3) nastavi navojna palica z zunanjim navojem (9), ki je privijačena na ploščo klubske mizice (2). Z vrtenjem elementa za navojno palico (3) se nastavlja višina nastavljive klubske mizice (1), saj se obe navojni palici z zunanjim navojem (9) pri vrtenju v smeri privijanja hkrati privijata v navojno palico z notranjim navojem (6).

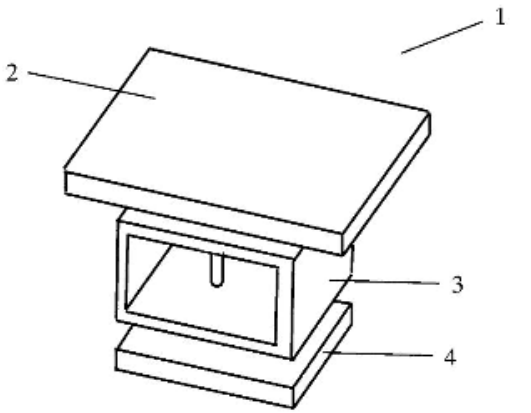

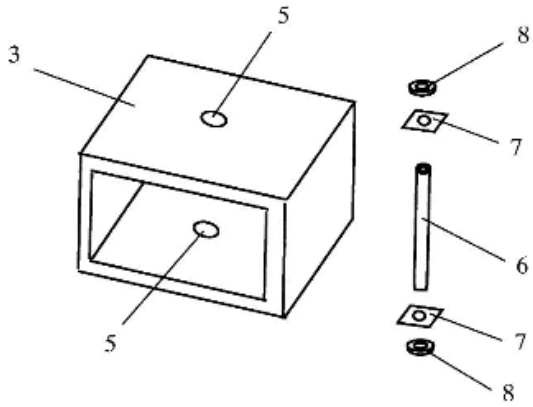

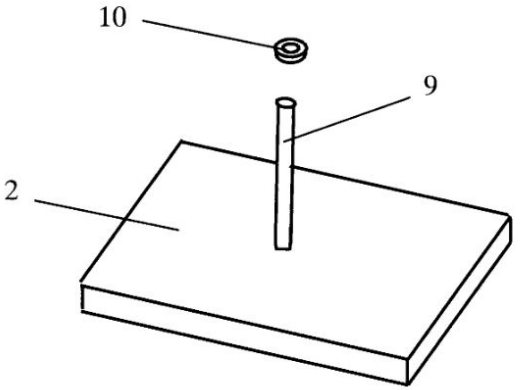

NASTAVLJIVA NOGA MIZE

IMETNIK: FAKULTETA ZA DIZAJN
IZUMITELJ: prof. Nada Matičič Rožmanec
LETO OBJAVE: 2016

POVZETEK:
Predmet izuma je nastavljiva noga mize (1) in rešuje tehnična problema nastavitve višine nastavljive noge mize (1) in spreminjanja višine mize (2). Predmet izuma rešuje navedene probleme z modularno sestavljivostjo nastavljive noge mize (1), pri čemer nastavljiva noga mize (1) zaobsega vsaj dva elementa z navojnim trnom in navojno luknjo (3), element z dvema navojnima trnoma (4) in podstavek noge mize (5). Element z navojnim trnom in navojno luknjo (3) ima na eni strani navojni trn z izvedenim zunanjim navojem, na drugi strani pa je v element izvedena luknja z izvedenim notranjim navojem. Element z dvema navojnima trnoma (4) ima na obeh straneh navojni trn z izvedenim zunanjim navojem, pri čemer oba navojna trna ležita na isti osi. Podstavek noge mize (5) in spodnja stran mize (2) imata izvedeni luknji z notranjim navojem. V luknjo z navojem podstavka noge mize (5) se privije trn z navojem elementa z navojnim trnom in navojno luknjo (3). Drugi trn z navojem elementa z navojnim trnom in navojno luknjo (3) se privije v luknjo z navojem, ki je izvedena na spodnji strani mize (2).
Oba že privita elementa z navojnim trnom in navojno luknjo (3) se postavita v isto os, med njiju pa se vstavi element z dvema navojnima trnoma (4). Z obračanjem elementa z dvema navojnima trnoma (4) v smeri privijanja, se oba trna istočasno privijata v luknje z navoji obeh elementov z navojnim trnom in navojno luknjo (3).

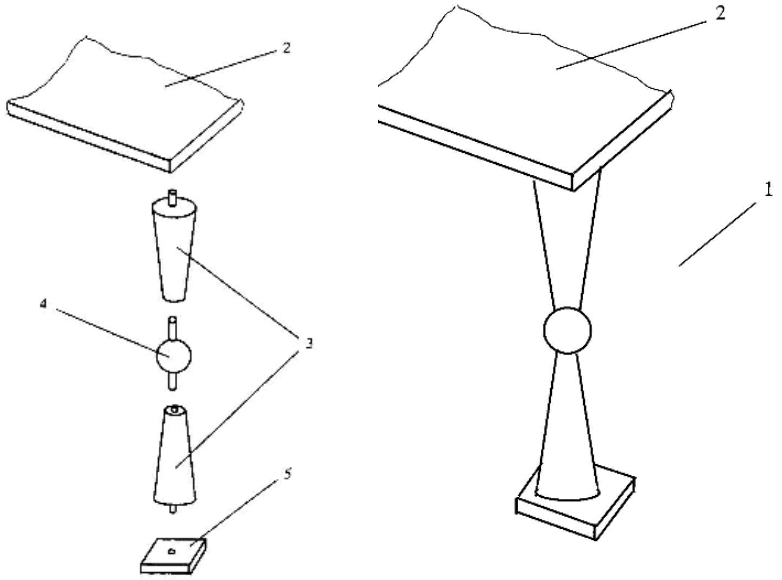



MODULARNO POHIŠTVO Z NOSILNIMI PALICAMI

IMETNIK: FAKULTETA ZA DIZAJN
IZUMITELJ: prof. Nada Matičič Rožmanec
LETO OBJAVE: 2016

POVZETEK:
Predmet izuma je modularno pohištvo z nosilnimi palicami in rešuje tehnične probleme: pritrditve posameznih pohištvenih elementov, nastavitve poljubne višinske lege posameznih pohištvenih elementov in spreminjanja lege posameznih pohištvenih elementov. Predmet izuma rešuje navedene probleme z modularno sestavljivostjo posameznih sestavnih delov pri čemer modularno pohištvo z nosilnimi palicami zaobsega vsaj en pohištveni element, vsaj dve nosilni palici (1) in vsaj štiri pritrditvene elemente nosilnih palic (4). Nosilna palica (1) je palica z navojem, pri čemer je ena ali več nosilnih palic (1) nameščenih tako, da povezujejo dve pritrditveni točki, prednostno tla (5) in strop (6) prostora, pri čemer so v primeru uporabe več nosilnih palic (1) le te nameščene tako, da imajo skupno os. Na mestih pritrditve nosilne palice (1) so nameščeni pritrditveni elementi nosilnih palic (4). Skozi pohištvene elemente, ki se nataknejo na nosilne palice (1) potekajo v vertikalni smeri pohištvenih elementov luknje za nosilno palico (11) pri čemer ima vsak pohištveni element najmanj dve luknji. Pohištveni element se namesti na nosilno palico (1) z uporabo podpornih elementov (7) in/ali distančnih elementov (8) in/ali dekorativnih elementov (9), kateri ob ustrezni medsebojni sestavi prevzamejo funkcijo distančnih elementov (8).

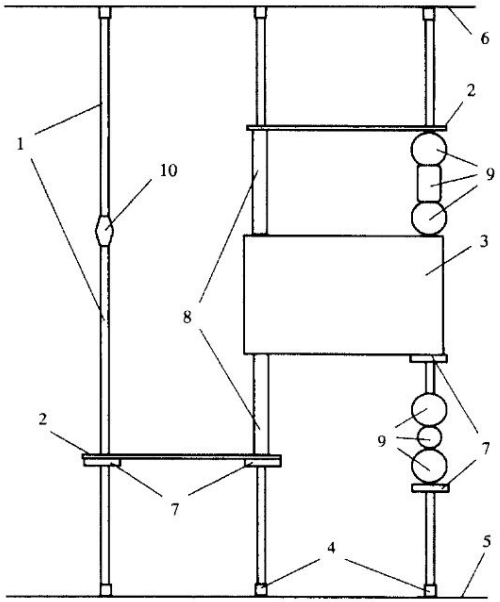



MODULARNO POHIŠTVO IN POSTOPEK SESTAVE MODULARNEGA POHIŠTVA

IMETNIK: FAKULTETA ZA DIZAJN
IZUMITELJ: prof. Nada Matičič Rožmanec
LETO OBJAVE: 2016

POVZETEK:
Predmet izuma sta modularno pohištvo in postopek sestave modularnega pohištva in rešujeta tehnične probleme: sestave posameznih delov pohištvenega elementa v pohištveni element, zagotavljanja ustrezne sile med posameznimi sestavnimi deli pohištvenega elementa, naknadno odpravo razmajanosti pohištvenih elementov in naknadnega spreminjanja geometrije pohištvenih elementov. Predmet izuma rešuje navedene tehnične probleme z uporabo navojnih palic (1), ki imajo lahko zunanji ali notranji navoj in enim ali več zaključnih elementov (2), pri čemer navojna palica (1) poteka skozi izvrtine na sestavnih delih pohištvenega elementa (3). V primeru navojne palice (1) z zunanjim navojem so zaključni elementi (2) matice, v primeru navojne palice (1) z notranjim navojem pa so zaključni elementi (2) vijaki. Prav tako ima lahko navojna palica (1) na eni strani že integriran zaključni element (2), tako, da se v navedenem primeru navojna palica pritrjuje samo z enim zaključnim elementom (2). Za zmanjšanje števila navojnih palic (1) so lahko posamezni sestavni deli pohištvenega elementa (3) medsebojno povezani tudi z že znanimi standardnimi elementi, kot so čepi iz lesa, ali standardno pohištveno spojno okovje. Zaključni element (2) se z vijačenjem pritrdi do ustrezne zatezne sile. Na vidno čelno stran zaključnega elementa se doda magnetni vložek, ki ima na vidni strani površino na kateri je lahko oglasni prostor.

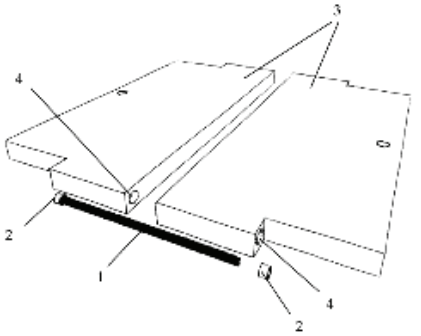

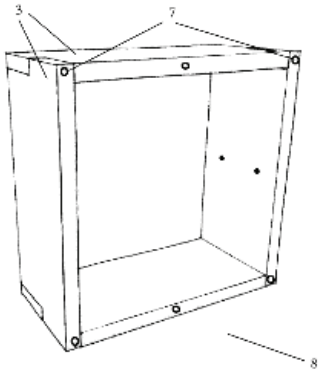

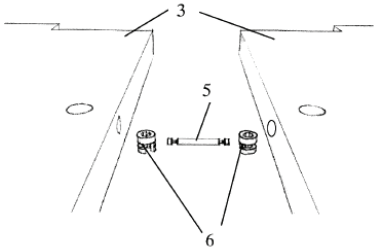

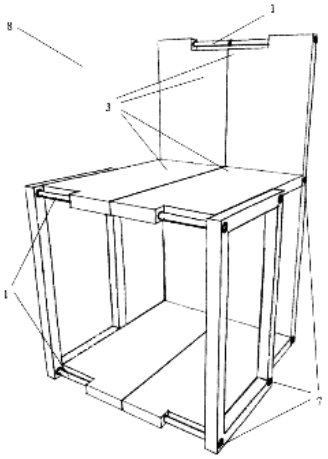



PODPORNIK POHIŠTVENIH ELEMENTOV

IMETNIK: FAKULTETA ZA DIZAJN
IZUMITELJ: prof. Nada Matičič Rožmanec
LETO OBJAVE: 2016

POVZETEK:
Predmet izuma je podpornik pohištvenih elementov (1) in rešuje tehnični problem povečanja nosilnosti pohištvenih elementov pritrjenih na togo steno, pri čemer se predmet izuma namesti in/ali odstrani brez mehanskih poškodb pohištvenega elementa. Predmet izuma rešuje navedene probleme z modularno sestavljivim podpornikom pohištvenih elementov (1), kateri zaobsega vsaj eno nosilno palico (2) z navojem in vsaj dva pritrditvena elementa nosilne palice (3) pri čemer ploskve pritrditvenih elementov nosilnih palic, ki so v stiku s pohištvenimi elementi (6) ali tlemi zagotavljajo zadostno trenje za fiksno pritrditev nosilnih palic (2). V kolikor sta za povezavo pritrditvenih točk uporabljeni dve nosilni palici (2), ležita obe nosilni palici (2) na isti osi ena nad drugo, med njima pa je nameščen napenjalni element (4). Z odvijanjem nosilnih palic (2) ali odvijanjem napenjalnega elementa (4) se povečuje razdalja med pritrditvenima elementoma nosilnih palic (3), dokler pritrditvena elementa nosilnih palic (3) ne dosežeta ustreznih pritrditvenih točk in podpreta pohištveni element (6), ki je pritrjen na togo steno (7).

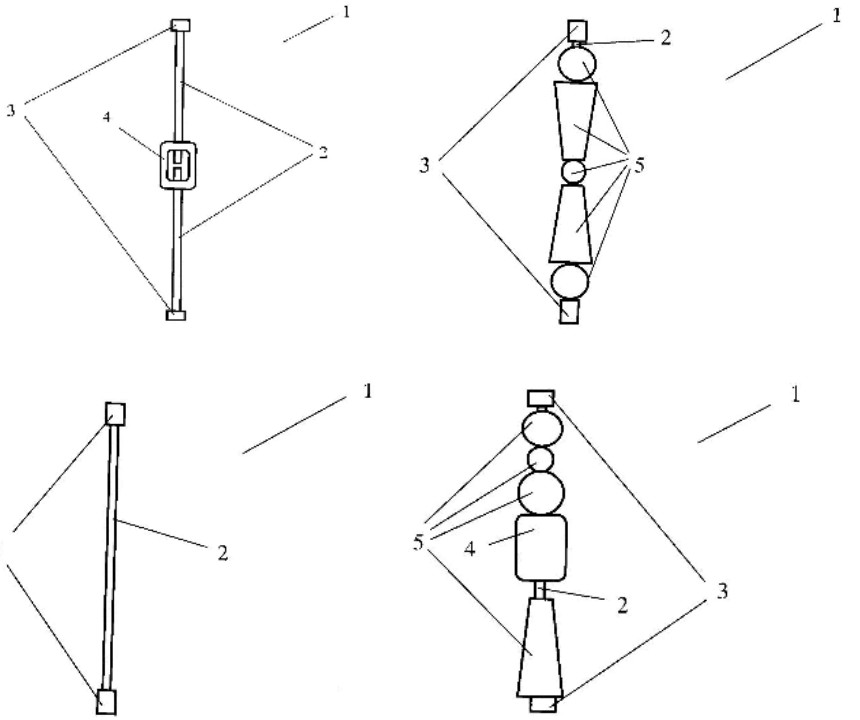



PO VIŠINI NASTAVLJIV BALDAHIN

IMETNIK: FAKULTETA ZA DIZAJN
IZUMITELJ: prof. Nada Matičič Rožmanec
LETO OBJAVE: 2016

POVZETEK:
Predmet izuma je po višini nastavljiv baldahin in rešuje tehnični problem nastavljanja višine po višini nastavljivega baldahina, pri čemer po višini nastavljiv baldahin zaobsega vsaj okvir postelje (3), štiri palice baldahina (2), štiri navojne palice z zunanjim navojem, in štiri noge baldahina (1), pri čemer je vsaka noga baldahina (1) sestavljena iz več elementov baldahina (4) in zaključnega elementa baldahina (5), ki so medsebojno pritrjeni z vijačnimi zvezami, pri čemer osi vseh vijačnih zvez na nogi baldahina (1) ležijo na isti osi. Na okviru postelje (3) je v vsakem vogalu okvira postelje izvedena luknja z izvedenim notranjim navojem, v vsako od navedenih lukenj pa je privijačena navojna palica s pripadajočim zunanjim navojem. Na vsako od palic z zunanjim navojem je privit element baldahina (4). Element baldahina (4) ima na eni strani trn z izvedenim zunanjim navojem, na drugi strani pa je luknja s pripadajočim notranjim navojem. Elementi baldahina (4) so medsebojno sestavljivi z vijačenjem, tako, da se trn z zunanjim navojem nastavi na luknjo z izvedenim notranjim navojem. Po medsebojnem privitju izbrane količine elementov baldahina (4), se na vrhu privije še zaključni element baldahina (5). Skozi zaključne elemente baldahina (5) se vstavijo palice baldahina (2) na katere se obesijo zavese baldahina.

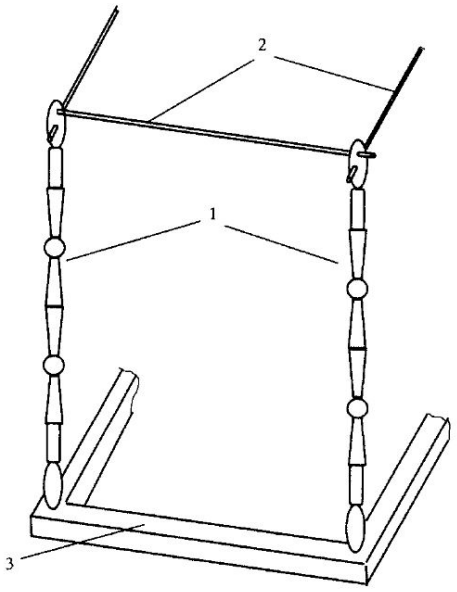

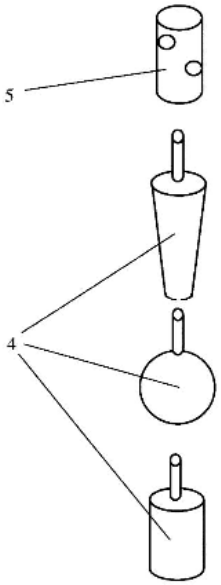

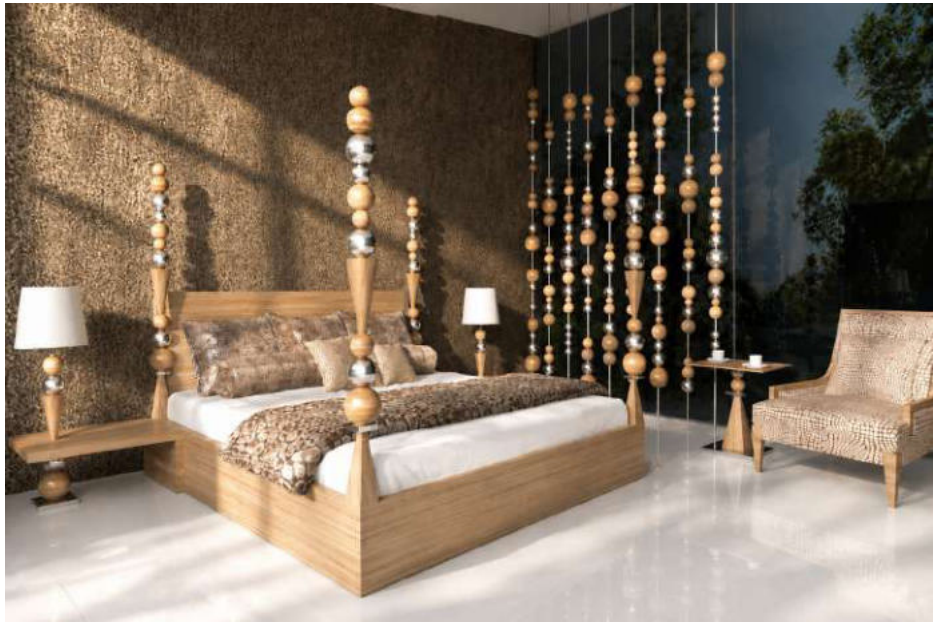

MODULARNO SESTAVLJIVA SVETILKA

IMETNIK: FAKULTETA ZA DIZAJN
IZUMITELJ: prof. Nada Matičič Rožmanec
LETO OBJAVE: 2016

POVZETEK:
Predmet izuma je modularno sestavljiva svetilka (1) in rešuje tehnična problema: enostavnega spreminjanja oblike modularno sestavljive svetilke in enostavne zamenjave samo posameznega dela modularno sestavljive svetilke. Predmet izuma rešuje navedene probleme z modularno sestavljivostjo svetilke, pri čemer modularno sestavljiva svetilka (1) zaobsega vsaj en modularni element (2), podstavek svetilke (3), zaslon svetilke (4), električni vodnik (5), nosilno palico (6) in grlo žarnice (8). Med nosilno palico (6) in grlo žarnice (8) je nameščen podstavek grla žarnice (7). Na podstavku svetilke (3) je luknja z notranjim navojem, do luknje pa je speljan kanal skozi katerega se v podstavek svetilke (3) dovede električni vodnik (5). Nosilna palica (6) ima obliko votle palice in ima po zunanjem obodu zunanji navoj. Na podstavek svetilke (3) je z vijačno zvezo pritrjena nosilna palica (6) na katero se natakne ali privijači enega ali več modularnih elementov (2) tako, da poteka nosilna palica skozi luknjo v modularnem elementu. Nad modularnimi elementi (2) je z zgornje strani privijačen podstavek grla žarnice (7). Modularno sestavljivo svetilko (1) je možno kadarkoli razstaviti, spremeniti njeno obliko s prerazporeditvijo modularnih elementov (2) ali zamenjati kateri koli sestavni del modularne sestavljive svetilke. V primeru poškodbe katerega koli sestavnega dela modularne sestavljive svetilke, se le ta enostavno nadomesti z novim elementom.

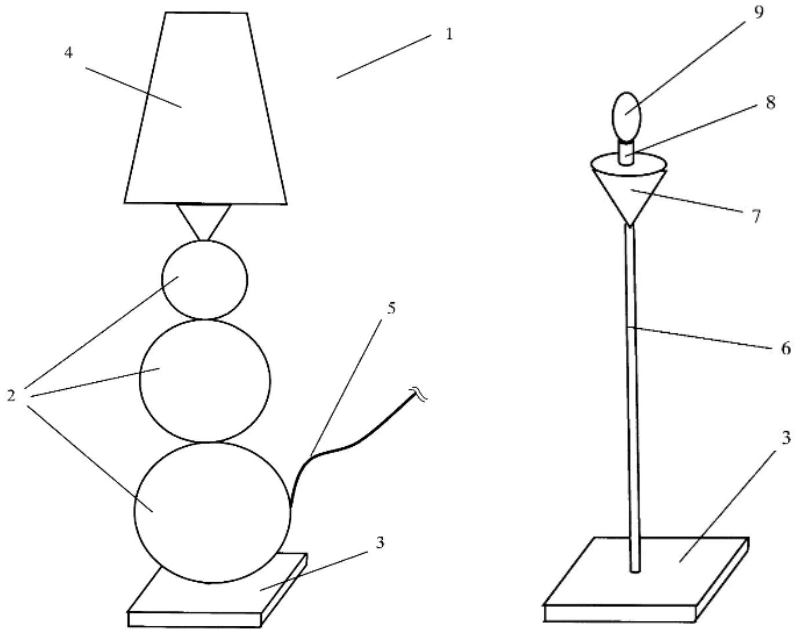



MODULARNI NOSILNI STEBER S SVETILKO

IMETNIK: FAKULTETA ZA DIZAJN
IZUMITELJ: prof. Nada Matičič Rožmanec
LETO OBJAVE: 2016

POVZETEK:
Predmet izuma je modularni nosilni steber s svetilko (1) in rešuje tehnične probleme: nastavitve višine pohištvenega elementa (4), pritrditve svetilke na nosilni steber (7) oziroma na pohištveni element (4), enostavnega spreminjanja oblike modularnega nosilnega stebra s svetilko (1) in enostavne zamenjave samo posameznega dela modularnega nosilnega stebra s svetilko (1). Predmet izuma rešuje navedene probleme z modularno sestavljivostjo modularnega nosilnega stebra s svetilko (1), pri čemer modularni nosilni steber s svetilko (1) zaobsega vsaj dva modularna elementa (2), podstavek stebra (3), vsaj en nosilni steber (7), zaslon svetilke (6), električni vodnik, podstavek grla žarnice (5) in grlo žarnice (8). Na podstavek stebra (3) je z vijačno zvezo pritrjen nosilni steber (7) na katerega se natakne ali privijači enega ali več modularnih elementov (2), ki podpirajo pohištveni element (4). Nad pohištvenim elementom (4) je nataknjenih ali privijačenih eden ali več modularnih elementov (2). Nad modularnimi elementi sta z zgornje strani privijačena podstavek grla žarnice (5) in grlo žarnice (8).

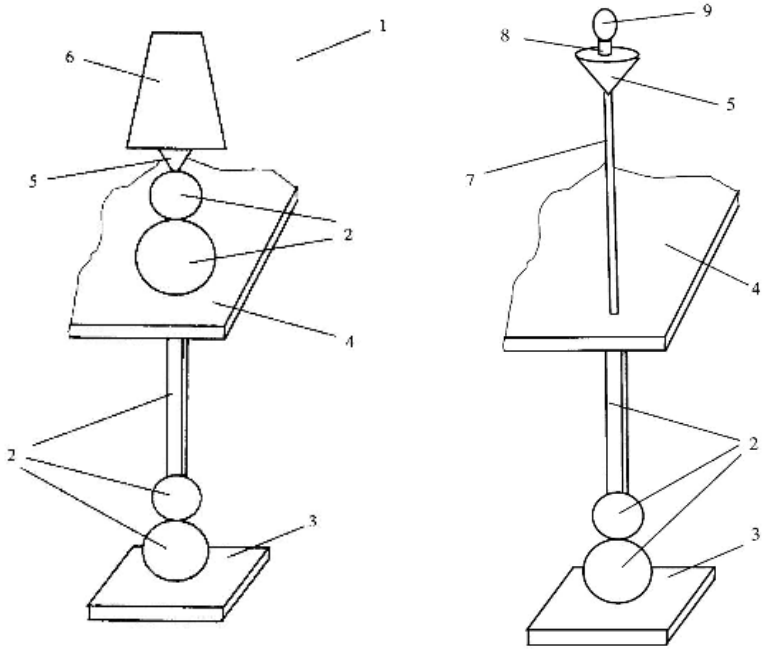



MODULARNO SESTAVLJIV SVEČNIK

IMETNIK: FAKULTETA ZA DIZAJN
IZUMITELJ: prof. Nada Matičič Rožmanec
LETO OBJAVE: 2016

POVZETEK:
Predmet izuma je modularno sestavljiv svečnik in rešuje tehnična problema: enostavnega spreminjanja oblike svečnika (1) in enostavne zamenjave samo posameznega dela svečnika. Modularno sestavljiv svečnik (1) zaobsega podstavek (2), podporno palico (5), vsaj en modularni element (3) in nosilec sveče (4).
Svečnik (1) je lahko narejen iz kateregakoli trdega materiala, oziroma so lahko posamezni elementi svečnika (1) narejeni iz različnih materialov. Podstavek (2) je ploščate oblike z zadostno velikostjo osnovne plošče, da zagotavlja stabilnost svečnika in je prednostno narejen iz materiala z visoko specifično gostoto. Na podstavek (2) je pritrjena podporna palica (5) na katero se natakne enega ali več modularnih elementov (3), tako, da poteka podporna palica (5) skozi luknje v modularnih elementih. S spodnje strani podpira modularne elemente (3) podstavek (2). Z zgornje strani modularnih ele-mentov (3) ni potrebno omejevati, lahko pa so omejeni z nosilcem sveče (4). Po namestitvi izbranih modularnih elementov (3) se z zgornje strani namesti nosilec sveče (4). Poljubno medsebojno sestavljanje modularnih elementov (3) spreminja obliko svečnika (1), s čemer je možno isti svečnik (1) uporabiti za različne priložnosti oziroma je možno z medsebojno zamenjavo modularnih elementov (3) sčasoma poljubno spreminjati obliko svečnika (1).

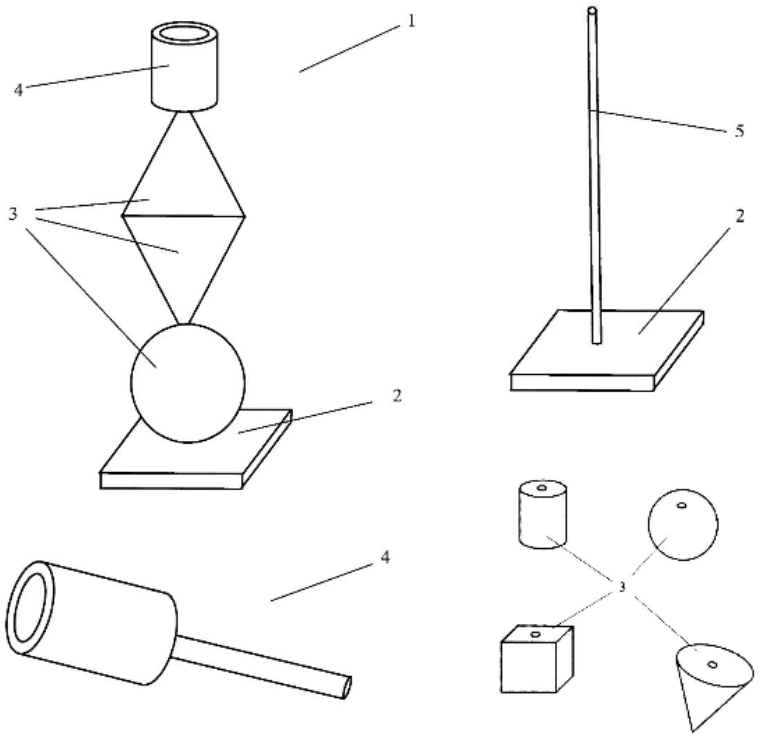



“Domišljija je pomembnejša od znanja. Znanje je omejeno, medtem ko domišljija objema celoten svet, spodbuja napredek in rojeva evolucijo.”

— Albert Einstein

MODULARNO SESTAVLJIVA VRTLJIVA KLOP

IMETNIK: FAKULTETA ZA DIZAJN
IZUMITELJ: prof. Nada Matičič Rožmanec,
doc. Tamara Hajdu
LETO OBJAVE: 2017

POVZETEK:
Predmet izuma je modularno sestavljiva vrtljiva klop (1) in rešuje tehnične probleme: pomanjkanja prostora za namestitev klopi, lažje zaščite sedalnih površin (4) pred izpostavljenostjo vremenskim vplivom in poljubne namestitve kota posamezne sedalne površine (4) in omogoča različno modularno sestavo z eno ali več sedalnimi površinami (4) ob uporabi istih sestavnih elementov. Modularna sestavljiva vrtljiva klop (1) je sestavljena iz osrednjega elementa (2), nosilnega obroča (3) in vsaj ene vrtljivo vpete sedalne površine (5) s pripadajočim obročem sedalne površine (4), pri čemer je sedalna površina (4) prosto vrtljiva okrog osi osrednjega elementa (2) in je ravnina sedalne površine (5) vzporedna ravnini na kateri leži nosilni obroč (3). Na osrednji element (2) je na njegovem obodu pritrjen nosilni obroč (3), nad katerega se namestijo vrtljivo vpete sedalne površine (5). Sedalne površine (5) imajo na svoji notranji strani nameščene obroče sedalnih površin (4), ki se lahko prosto vrtijo okrog osi osrednjega elementa (2).

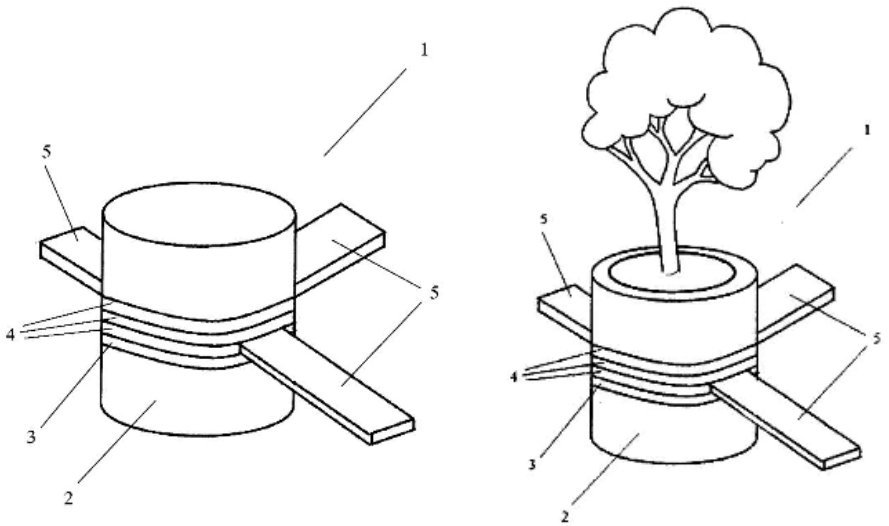



KLOP Z MODULARNO SESTAVLJIVIMI MIZNIMI ENOTAMI

IMETNIK: FAKULTETA ZA DIZAJN
IZUMITELJ: prof. Nada Matičič Rožmanec,
doc. Tamara Hajdu
LETO OBJAVE: 2017

POVZETEK:
Predmet izuma je klop z modularno sestavljivimi miznimi enotami (1) in rešuje tehnični problem povečanja uporabne površine mize in omogoča različno modularno sestavo uporabne mizne površine ob uporabi istih modularnih miznih elementov. Klop z modularno sestavljivimi miznimi enotami (1) je sestavljena iz osrednjega klopnega elementa (2), osrednjega miznega elementa (3), nosilnega miznega obroča (4) in vsaj eno mizne enote (5). Na osrednji klopni element (2) je postavljen osrednji mizni element (3). Skozi osrednji klopni element in osrednji mizni element poteka ista os. Nosilni mizni obroč (4) ima po svojem obodu luknje. Mizne enote (5) imajo dva ali več zasukanih kaveljčkov, ki so medsebojno razmaknjeni tako, da njihova razdalja ustreza razdaljam med luknjami na nosilnem miznem obroču (4). Posamezna mizna enota (5) se vstavi pod kotom tako, da se zasukani kaveljčki na miznih enotah (5) vstavijo v luknje na osnovnem miznem obroču (4), nakar se mizna enota (5) zravna in zavzame položaj vzporeden podlagi.

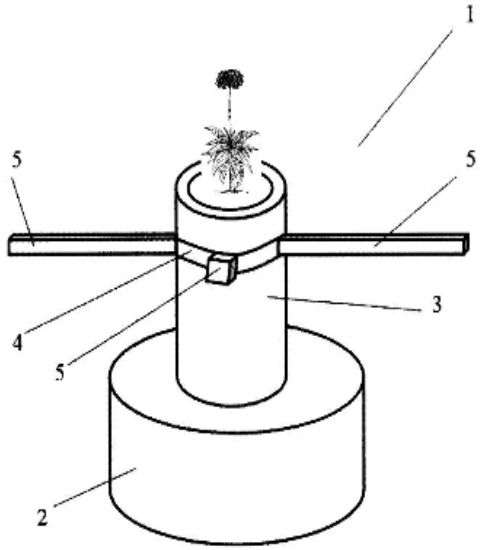



STENA S POMIČNO DVOSTRANSKO POLICO

IMETNIK: FAKULTETA ZA DIZAJN
IZUMITELJ: prof. Nada Matičič Rožmanec,
doc. Tamara Hajdu
LETO OBJAVE: 2017

POVZETEK:
Predmet izuma je stena s pomično dvostransko polico (1) in rešuje tehnične probleme: hkratne namestitve dvostranske police (2) v dveh prostorih, spreminjanja velikosti dvostranske police (2) v posameznem prostoru brez zamenjave dvostranske police (2) in odstranitve dvostranske police (2) iz enega od prostorov. Stena s pomično dvostransko polico (1) zaobsega vsaj eno dvostransko polico (2), steno (3) in vodilo police (4). V steni (3) je izvedena odprtina po celotni debelini stene (3). Na steno (3) je pritrjeno vodilo police (4), ki omogoča enostavno pomikanje dvostranske police (2) skozi steno (3). Skozi vodilo police (4) je vstavljena dvostranska polica (2). Na dvostranski polici (2) se na vsaki strani montirajo omejevalci gibanja police (5), ki preprečujejo pretiran izvlek police v enega od obeh prostorov, ki ju razmejuje stena (3). Ko se izbere ustrezna lega dvostranske police (2), se dvostranska polica (2) fiksira na vodilo police (4) z zagozdo.

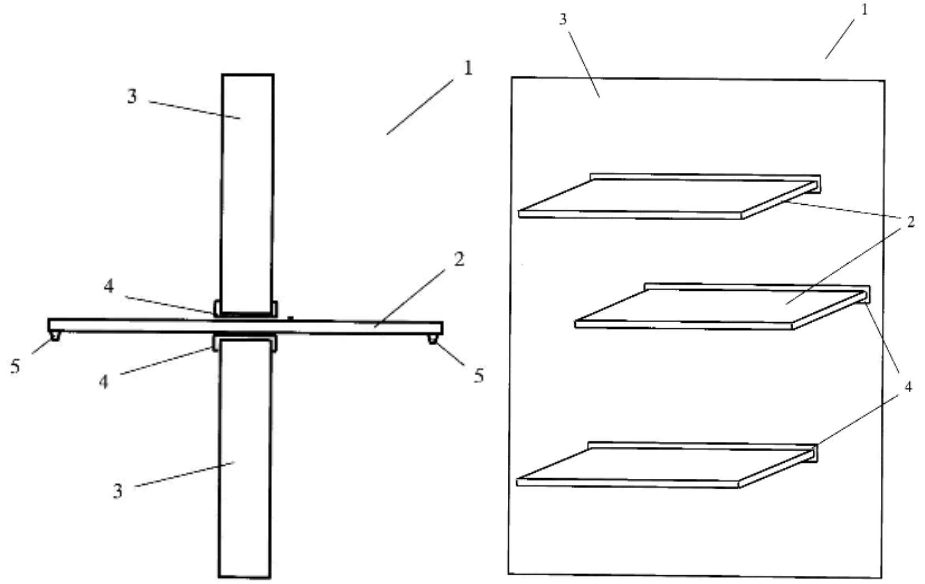



POMIČNA DVOSTRANSKA ZLOŽLJIVA MIZA

IMETNIK: FAKULTETA ZA DIZAJN
IZUMITELJ: prof. Nada Matičič Rožmanec,
doc. Tamara Hajdu
LETO OBJAVE: 2018

POVZETEK:
Predmet izuma je pomična dvostranska zložljiva miza (1) in rešuje tehnične probleme: hkratne uporabe uporabnih miznih površin v dveh prostorih, zveznega spreminjanja uporabne površine mize in uporabe mizne površine za projekcijsko površino. Pomična dvostranska zložljiva miza (1) zaobsega vsaj dve mizni plošči, osnovno mizno ploščo (2) in vodljivo mizno ploščo (3), z uporabnima miznima površinama, prednostno enakega prečnega prereza, ki sta na medsebojnem stiku povezani s tečajem miznih plošč (6), kateri omogoča medsebojni pregib osnovne mizne plošče (2) in vodljive mizne plošče (3) za 90 stopinj. V steni (4) je izvedeno stensko vodilo (5) s konstantnim prečnim prerezom. S pomikanjem vodljive mizne plošče (3) skozi stensko vodilo (5), se v prostoru s pomično dvostransko zložljivo mizo (1) manjša uporabna površina pomične dvostranske zložljive mize (1), hkrati pa se povečuje njena uporabna površina v drugem prostoru. Spodnja stran osnovnega miznega elementa (2) ima gladko belo površino in služi kot projekcijska površina.

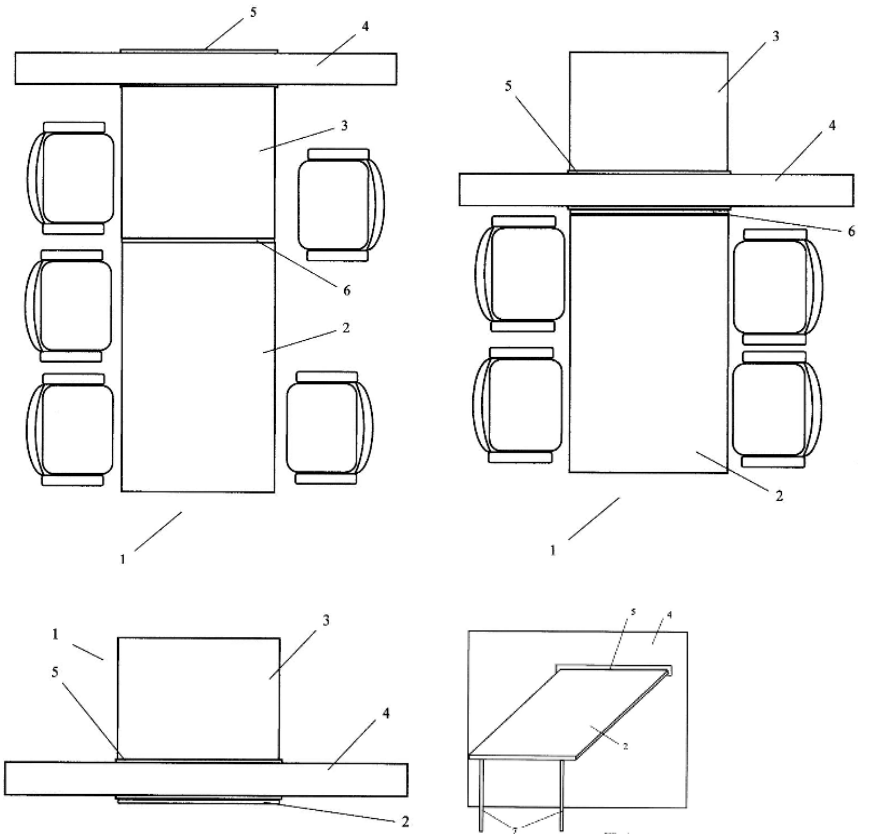



NOSILNI STEBER S POMIČNO PREGRADNO STENO

IMETNIK: FAKULTETA ZA DIZAJN
IZUMITELJ: prof. Nada Matičič Rožmanec,
doc. Tamara Hajdu
LETO OBJAVE: 2018

POVZETEK:
Predmet izuma je nosilni steber s pomično pregradno steno (1) in rešuje tehnični problem spreminjanja velikosti posameznih prostorov. Tehnični problem je rešen na način, da je v prostoru nameščen nosilni steber (2) okroglega prečnega prereza, na katerega so nameščene nosilne puše (3), pri čemer se lahko nosilne puše (3) prosto vrtijo okrog nosilnega stebra (2), na vsaj dve nosilni puši (3) pa je pritrjena pomična pregradna stena (4), ki se hkrati z vsaj dvema nosilnima pušama (3) vrti okrog osi nosilnega stebra (2). Nosilni steber (2) zagotavlja togost celotni konstrukciji nosilnega stebra s pomično pregradno steno (1). Okrog nosilnega stebra (2) je lahko nameščenih poljubno število pomičnih pregradnih sten (4). Vijak, ki povezuje pomično pregradno steno (4) in nosilno pušo (3) se s strani pomične pregradne stene (4) privije v luknjo z navojem v puši (6).

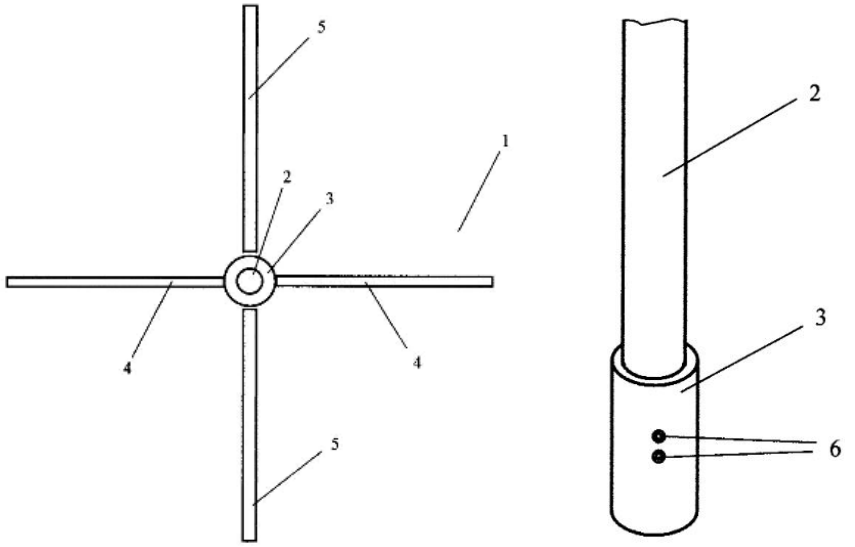



MODULARNI POHIŠTVENI ELEMENTI Z VEZNIMI MOZNIKI

IMETNIK: FAKULTETA ZA DIZAJN
IZUMITELJ: prof. Nada Matičič Rožmanec,
doc. Tamara Hajdu,
asist. Manca Zver, mag.diz.,
Janez Rožmanec, mag.diz.
LETO OBJAVE: 2020

POVZETEK:
Predmet izuma so modularni pohištveni elementi z veznimi mozniki (1), in rešuje tehnične probleme: medsebojne sestave posameznih pohištvenih elementov, zagotavljanja ustrezne sile med posameznimi deli pohištvenega elementa in naknadnega prerazporejanje posameznih pohištvenih elementov, brez poškodbe posameznih pohištvenih elementov in rešuje navedene probleme z uporabo uniformnih modularnih pohištvenih elementov (2) in veznih moznikov (3). V vsako od stranic kletke uniformnega modularnega pohištvenega elementa (2), je vrezano parno število oblikovnih utorov (4), ki imajo obliko enakokrakega trapeza, pri čemer so oblikovni utori (4) urezani tako, da osi oblikovnih utorov (4) potekajo pravokotno na ravnino prečnega prereza kletke uniformnega modularnega pohištvenega elementa (2), ki leži vzporedno z ravnino stene na katere se modularni pohištveni elementi z veznimi mozniki (1) pritrdijo. Uniformni modularnih pohištveni elementi (2) se poravnajo med seboj, v oblikovne utore (4) pa se vstavijo vezni mozniki (3), tako da medsebojno povezujejo par uniformnih modularnih pohištvenih elementov (2).

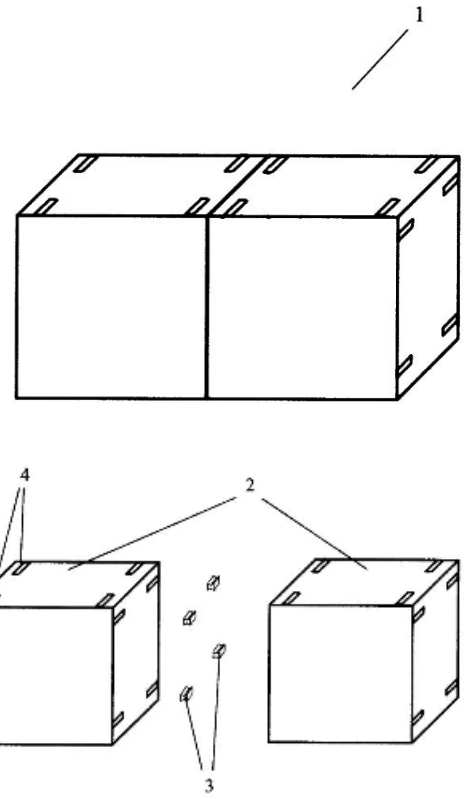



PODPORNIK POHIŠTVENIH ELEMENTOV Z VEZNIMI MOZNIKI

IMETNIK: FAKULTETA ZA DIZAJN
IZUMITELJ: prof. Nada Matičič Rožmanec,
doc. Tamara Hajdu,
asist. Manca Zver, mag.diz.,
Janez Rožmanec, mag.diz.
LETO OBJAVE: 2020

POVZETEK:
Predmet izuma je podpornik pohištvenih elementov z veznimi mozniki (1) in rešuje tehnična problema: namestitve podpornika pohištvenih elementov z veznimi mozniki (1) na pohištven element z veznimi mozniki (6) brez uporabe orodja in povečanja nosilnosti pohištvenih elementov z veznimi mozniki (6), pri čemer se predmet izuma namesti in/ali odstrani brez mehanskih poškodb pohištvenega elementa. Tehnični problem je rešen s posebej oblikovanimi podporniki pohištvenih elementov z veznimi mozniki (1), ki se vstavijo v oblikovne utore (7), ki se nahajajo na vsaki od stranic pohištvenih elementov z veznimi mozniki (6). Podpornik pohištvenih elementov z veznimi mozniki (1), zaobsega vsaj eno nosilno palico (2) in glavo podpornika (3), nameščeno na vrh zgornje nosilne palice (2), pri čemer ima prečni prerez nosilne palice v prerezu, ki leži vzporedno z ravnino stene, obliko enakokrakega trapeza, pri čemer je daljša stranica enakokrakega trapeza na vrhu podpornika pohištvenih elementov z veznimi mozniki (6). Na dnu podpornika pohištvenih elementov z veznimi mozniki (1) je nameščen podstavek podpornika (4).

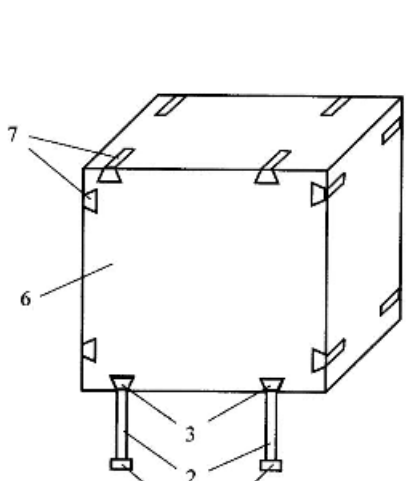

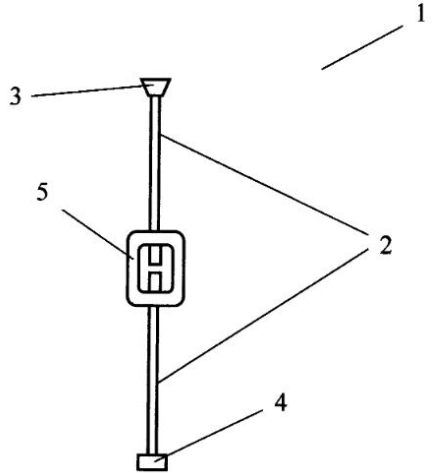



POVEZOVALNI ELEMENT ZA MEDSEBOJNO POVEZOVANJE ZAMAKNJENIH MODULARNIH POHIŠTVENIH ELEMENTOV

IMETNIK: FAKULTETA ZA DIZAJN
IZUMITELJ: prof. Nada Matičič Rožmanec,
doc. Tamara Hajdu,
asist. Manca Zver, mag.diz.,
Janez Rožmanec, mag.diz.
LETO OBJAVE: 2020

POVZETEK:
Predmet izuma je povezovalni element za medsebojno povezovanje zamaknjenih modularnih pohištvenih elementov (1) in omogoča enostavno medsebojno sestavo posameznih modularnih pohištvenih elementov (5) z medsebojnim zamikom, v večje pohištvene sestave brez uporabe orodja. Predmet izuma rešuje tehnične probleme: medsebojne sestave posameznih modularnih pohištvenih elementov (5) z medsebojnim zamikom, zagotavljanja ustrezne sile med posameznimi modularnimi pohištvenimi elementi (5) in omogoča naknadno prerazporejanje posameznih modularnih pohištvenih elementov (5), brez poškodbe posameznih modularnih pohištvenih elementov (5). Pravokotno na ravnino osnovne toge ploskve povezovalnega elementa (2), na medsebojni razdalji višine in/ali širine modularnega pohištvenega elementa (5), poteka vsaj ena vezna ploskev povezovalnega elementa (3) na vsako osnovno togo ploskev povezovalnega elementa (2). Povezovalni element za medsebojno povezovanje zamaknjenih modularnih pohištvenih elementov (1) medsebojno poveže vsaj dva modularna pohištvena elementa (5) in ima vsaj dve osnovni togi ploskvi povezovalnega elementa (2), vsaj dve vezni ploskvi povezovalnega elementa (3) in vsaj štiri zavihka povezovalnega elementa (4).

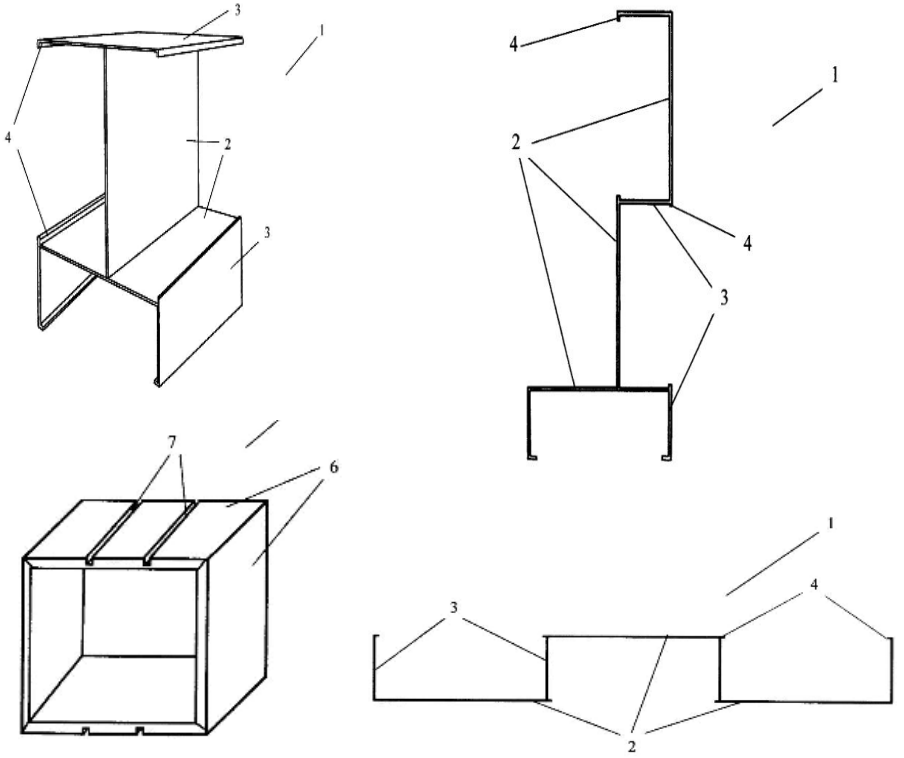



MODULARNI POHIŠTVENI ELEMENTI S POVEZOVALNIMI ELEMENTI

IMETNIK: FAKULTETA ZA DIZAJN
IZUMITELJ: prof. Nada Matičič Rožmanec,
doc. Tamara Hajdu,
asist. Manca Zver, mag.diz.,
Janez Rožmanec, mag.diz.
LETO OBJAVE: 2020

POVZETEK:
Predmet izuma so modularni pohištveni elementi (1) s povezovalnimi elementi (6), ki omogočajo enostavno medsebojno sestavo posameznih modularnih pohištvenih elementov (1) v večje pohištvene sestave brez uporabe orodja. Predmet izuma rešuje tehnične probleme: medsebojne sestave posameznih modularnih pohištvenih elementov (1), zagotavljanja ustrezne sile med posameznimi modularnimi pohištvenimi elementi (1) in omogoča naknadno prerazporejanje posameznih modularnih pohištvenih elementov (1). Modularni pohištveni element (1) je sestavljen iz vsaj štirih stranic, ki se medsebojno povežejo tako, da tvorijo zgornjo stranico modularnega pohištvenega elementa (3), spodnjo stranico (4) in bočni stranici (2). Zgornja stranica (3) in spodnja stranica modularnega pohištvenega elementa (4), imata na zunanji strani modularnega pohištvenega elementa (1) izvedena dva utora (5). Modularni pohištveni elementi (1) se med seboj sestavljajo s povezovalnimi elementi (6), ki zaobsegajo vsaj eno osnovno togo ploskev povezovalnega elementa (7), vsaj dve vezni ploskvi povezovalnega elementa (8) in zavihke povezovalnih elementov (9).

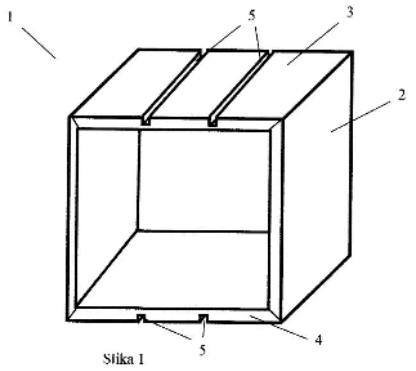

Slika 1

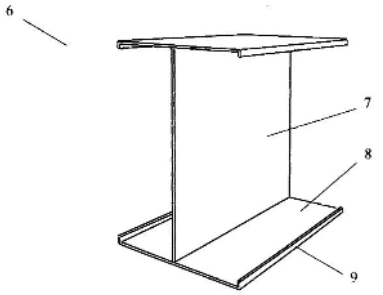

Slika 2

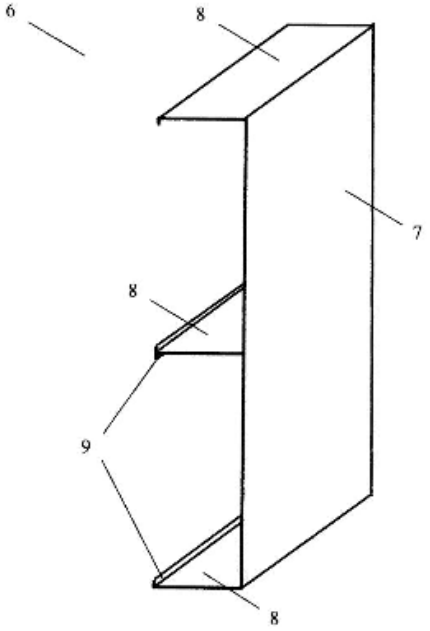

Slika 3



“Če želite doseči napredek, se ne smete bati delati napak. Premikajte meje in ne sprejemajte obstoječih pravil.”

— Zaha Hadid

ČEBELJA OMARA

IMETNIK: FAKULTETA ZA DIZAJN
IZUMITELJ: Karin Čerin, dipl.diz.
Matija Kunstelj
izr. prof. dr. Damjana Celcar,
Gorazd Trušnovec, u.d.i.a.
LETO OBJAVE: 2021

POVZETEK:
Predmet izuma je čebelja omara (1) in rešuje tehnične probleme: enostavne zamenjave celotnega izvlečnega čebeljega panja (2), namestitve novih izvlečnih čebeljih panjev (2) v obstoječo čebeljo omaro (1), enostavnega vzdrževanja posameznih izvlečnih čebeljih panjev (2) in enostavnega spreminjanja kapacitete čebelje omare (1). Čebelja omara (1) je modularno sestavljiva iz standardno oblikovanih delov in zaobsega vsaj dve stranski bočni ploskvi (3), vsaj eno vmesno ploskev (4), ojačana pohištvena vodila, vsaj en izvlečni čebelji panj (2) in vsaj en strešni element (5). Prednostno ima čebelja omara, vsaj eno izvlečno ploščo (6), ki služi za lažjo manipulacijo pri vzdrževalnih delih na izvlečnih čebeljih panjih (2). Čebelja omara (1) je nameščena na podestu (7), kateri je nameščen na podkonstrukcijo podesta. Z izvlekom posameznega izvlečnega čebeljega panja (2), ga čebelarju ni potrebno dvigovati, ampak izvlečni čebelji panj (2) enostavno izvleče iz čebelje omare (1), pri čemer ojačana pohištvena vodila nosijo izvlečen izvlečni čebelji panj (2).

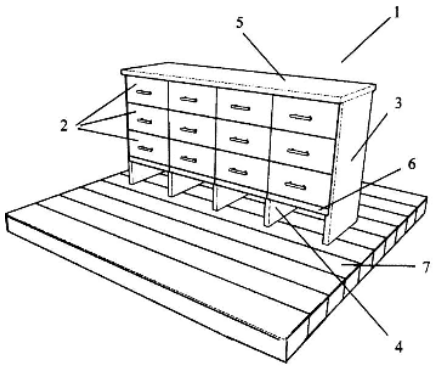

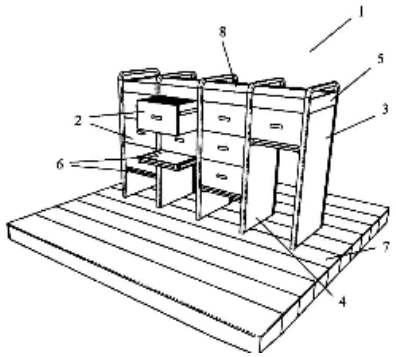





SESTAVLJIVI POHIŠTVENI ELEMENTI

IMETNIK: FAKULTETA ZA DIZAJN
IZUMITELJ: prof. Nada Matičič Rožmanec,
doc. Tamara Hajdu
LETO OBJAVE: 2021

POVZETEK:
Predmet izuma so sestavljivi pohištveni elementi (1), ki rešujejo tehnične probleme medsebojnega povezovanja manjših pohištvenih elementov v večje pohištvene elemente s čimer se zmanjša potreba po nabavi pohištvenih elementov različnih dimenzij. Sestavljiv pohištveni element (1) zaobsega vsaj zgornjo ploskev pohištvenega elementa (2), vsaj eno nogo pohištvenega elementa (4), vsaj en element z vgrajeno navojno matico (5), vgrajeno na bočni strani zgornje ploskve pohištvenega elementa (2). Za medsebojno povezovanje sestavljivih pohištvenih elementov (1) se uporabi element z dvema navojnima trnoma (6), prednostno pa zaobsega sestavljiv pohištveni element še spodnjo ploskev pohištvenega elementa (3). Pri spajanju posameznih sestavljivih pohištvenih elementov (1), se oba sestavljiva pohištvena elementa (1) postavita tako, da sta pripadajoča elementa z vgrajeno navojno matico (5) en ob drugem. Med elementa z vgrajeno navojno matico (5) se vstavi element z dvema navojnima trnoma (6) in se zavije dokler sestavljiva pohištvena elementa (1) nista trdno povezana.

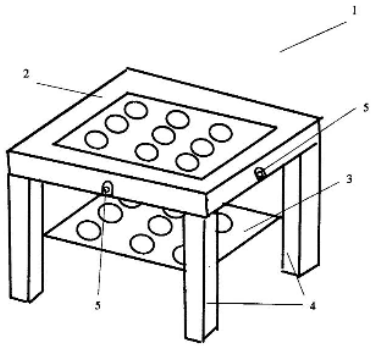

Slika 1

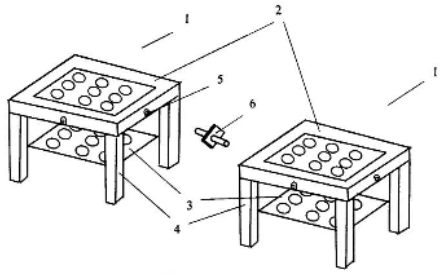

Slika 2



POHIŠTVO SESTAVLJIVO IZ MODULARNIH ELEMENTOV

IMETNIK: FAKULTETA ZA DIZAJN
IZUMITELJ: prof. Nada Matičič Rožmanec,
doc. Tamara Hajdu
LETO OBJAVE: 2022

POVZETEK:
Predmet izuma je pohištvo sestavljivo iz modularnih elementov (1), ki rešuje tehnične probleme: sestave pohištva v poljubno obliko, naknadno spreminjanje oblike pohištva, in naknadno dodajanje ali odvzemanje posameznih modularnih elementov, pri čemer pohištvo sestavljivo iz modularnih elementov (1), zaobsega vsaj pohištvene nosilne ploskve (2), pohištvene noge (3) in povezovalne elemente (4) in prednostno zaobsega še elemente z vgrajeno navojno matico (5) in elemente z dvema navojnima trnoma (6). Na področju, kjer se na pohištvene nosilne ploskve (2), namestijo pohištvene noge (3), so pravokotno na osnovno ploskev pohištvenih nosilnih ploskev na pohištvenih nosilnih ploskvah (2) in na čelnih ploskvah pohištvene noge (3), katere ležijo pravokotno glede na os pohištvenih nog, izvedene izvrtine, za namestitev povezovalnih elementov (4). Na stranskih ploskvah pohištvenih nosilnih ploskev (2), so vgrajeni elementi z vgrajeno navojno matico (5). Z elementom z dvema navojnima trnoma (6), se medsebojno povežejo pohištvene nosilne ploskve (2).

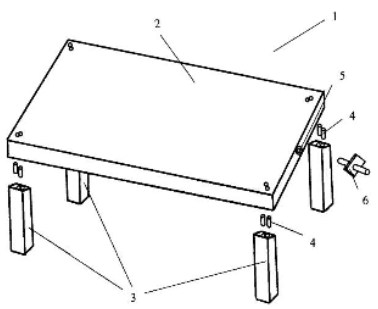

Slika 1

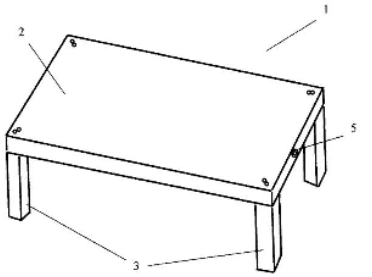

Slika 2

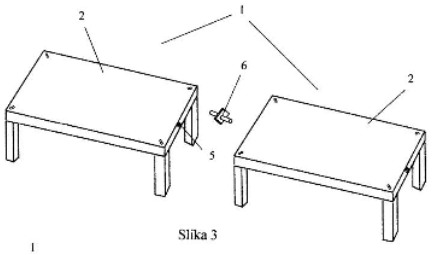

Slika 3

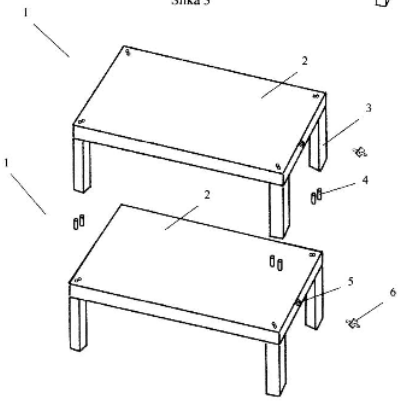

Slika 4



PAVILJON S PRED-PRIPRAVLJENIMI VODNIKI

IMETNIK: FAKULTETA ZA DIZAJN
IZUMITELJ: prof. Nada Matičič Rožmanec,
doc. Tamara Hajdu
LETO OBJAVE: 2022

POVZETEK:
Predmet izuma je paviljon s pred-pripravljenimi vodniki (1) in rešuje tehnični problem razvoda električnih energijskih vodnikov (7), vodnih energijskih vodnikov (8) in vodnikov za odvod padavinske vode (6) s strehe paviljona (3). Tehnični problem je rešen na način, da je v notranjosti vsaj enega od nosilnih stebrov paviljona (2) vgrajena ustrezna inštalacija za vodnike, ki se v paviljon vgradijo. Paviljon s pred-pripravljenimi vodniki (1) zaobsega vsaj štiri nosilne stebre paviljona (2), streho paviljona (3), tla paviljona (4), vsaj eno steno paviljona (5), pri čemer je v vsaj en nosilni steber paviljona (2) integriran vsaj en energijski vodnik. Vodni energijski vodnik (8) je izveden kot votla cev. Na dnu in na vrhu nosilnega stebra paviljona (2) sta izvedena priključka za vodno napeljavo in električno napeljavo, na katera se priključi prenosnik za segrevanje sanitarne vode in električni sončni kolektor. Skozi nosilni steber paviljona (2) je speljan vodnik za odvod padavinske vode (6).

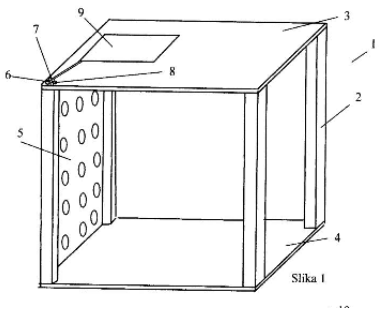

Slika 1

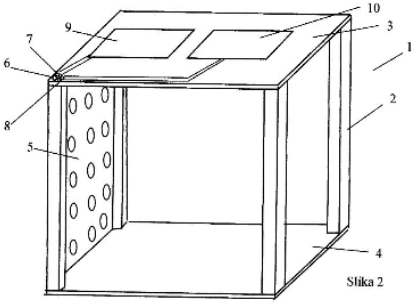

Slika 2

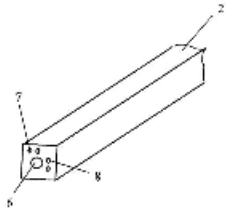

Slika 3



VEČNAMENSKI POHIŠTVENI ELEMENT

IMETNIK: FAKULTETA ZA DIZAJN
IZUMITELJ: prof. Nada Matičič Rožmanec,
doc. Tamara Hajdu
LETO OBJAVE: 2022

POVZETEK:
Predmet izuma je večnamenski pohištveni element (1), ki s svojo konstrukcijo zagotavlja uporabo istega pohištvenega elementa za različne namene uporabe. Večnamenski pohištveni element (1) zaobsega vsaj štiri linijske elemente (4), vsaj en element z osnovno ploskvijo (2), vsaj en matrični element (3) in vsaj štiri pritrdilne elemente (5), za pritrditev matričnega elementa (3). Element z osnovno ploskvijo (2), je lahko izveden v obliki polnega kvadra, ali pa je izveden iz nosilnega okvirja (6) v katerega je vstavljen matrični element (3). Na mestu pritrditve matričnega elementa (3), v nosilni okvir (6) elementa z osnovno ploskvijo (2) ali kot stranska ploskev med dva sosednja linijska elementa (4), so ob vogalih matričnega elementa (3) na nosilnem okviru (6) ali na sosednjih linijskih elementih (4) izvedene izvrtine, v katere so vstavljeni navojni elementi, ki služijo kot matice pritrdilnim elementom (5). Navojni elementi so vstavljeni poglobljeno, da se v njih vstavijo šalčke pritrdilnih elementov (5).

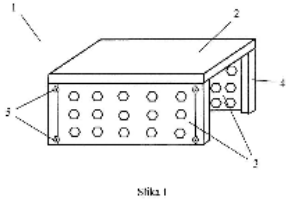

Slika 1

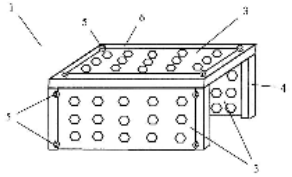

Slika 2





“Ničesar v življenju se ni treba bati, le razumeti je treba. Zdaj je čas, da razumemo več, da se bomo lahko bali manj.”

- Marie Curie

VEČFUNKCIJSKI POHIŠTVENI ELEMENT Z IZVLEČNIMI ELEMENTI

IMETNIK: FAKULTETA ZA DIZAJN
IZUMITELJ: prof. Nada Matičič Rožmanec,
doc. Tamara Hajdu
LETO OBJAVE: 2025

POVZETEK:
Predmet izuma je večfunkcijski pohištveni element z izvlečnimi elementi (1), ki s svojo konstrukcijsko rešitvijo, rešuje tehnična problema uporabe pohištvenih elementov v primeru, ko je osnovna ploskev pohištvenega elementa težko dostopna in enostavno prerazporeditev ali zamenjavo posameznih izvlečnih elementov, glede na potrebe uporabnika. Predmet izuma rešuje navedene probleme z uporabo osnovnega pohištvenega elementa (2) in izvlečnih pohištvenih elementov (3), kateri se lahko v celoti izvlečejo iz osnovnega pohištvenega elementa (2) in opravljajo svojo funkcijo neodvisno od osnovnega pohištvenega elementa. Osnovni pohištveni element (2), je sestavljen vsaj iz treh stranic: čelne stranice (4), zadnje stranice (5) in vrhnje stranice (6), pri čemer so navedene stranice med seboj togo povezane. Izvlečni pohištveni element (3), se v celoti izvleče iz osnovnega pohištvenega elementa (2) in opravlja funkcijo samostojnega pohištvenega elementa. Izvlečni pohištveni element (2), je lahko element za kakršnokoli uporabo, prednostno pa je izveden kot nočna omarica, predalnik ali garderobni element.

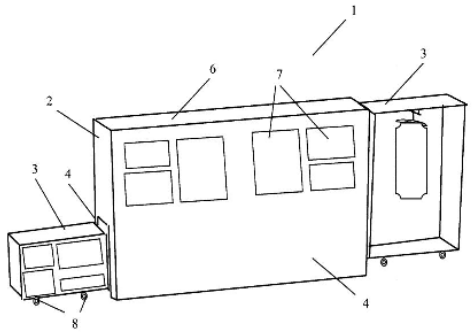





VEČNAMENSKI SHRANJEVALNI ELEMENT Z IZVLEČNIMI ELEMENTI

IMETNIK: FAKULTETA ZA DIZAJN
IZUMITELJ: prof. Nada Matičič Rožmanec,
doc. Tamara Hajdu
LETO OBJAVE: 2025

POVZETEK:
Predmet izuma je večnamenski shranjevalni element z izvlečnimi elementi (1), ki s svojo konstrukcijsko rešitvijo, rešuje tehnične probleme uporabe pohištvenih elementov v primeru, ko je osnovna ploskev pohištvenega elementa težko dostopna in enostavno prerazporeditev ali zamenjavo posameznih izvlečnih elementov, glede na potrebe uporabnika, kakor tudi enostavno izvedbo predala za posteljno opremo (7). Predmet izuma rešuje navedene probleme z uporabo osnovnega pohištvenega elementa (2), vsaj enega izvlečnega pohištvenega elementa (3) in vsaj enega predala za posteljno opremo (7). Izvlečni pohištveni elementi (3), se lahko v celoti izvlečejo iz osnovnega pohištvenega elementa (2) in opravljajo svojo funkcijo neodvisno od osnovnega pohištvenega elementa (2). Osnovni pohištveni element (2), je sestavljen vsaj iz štirih ploskev oziroma stranic: čelne stranice (4), zadnje stranice (5), vrhnje stranice (6) in vsaj ene bočne stranice, ki poviša togost osnovnega pohištvenega elementa (2). Na čelni stranici (4) osnovnega pohištvenega elementa (2) so lahko nameščeni izvlečni predali (9).

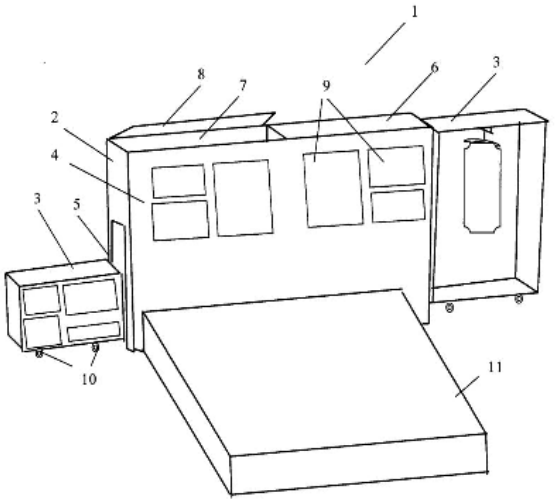



NASTAVLJIV POHIŠTVENI ELEMENT

IMETNIK: FAKULTETA ZA DIZAJN
IZUMITELJ: prof. Nada Matičič Rožmanec,
asist. Brina Ana Lukić, mag.diz.
LETO OBJAVE: 2025

POVZETEK:
Predmet izuma sta poličnik in postopek sestave poličnika in rešujeta tehnične probleme: sestave poličnika (1), pritrditve distančnih elementov (3) med posameznimi policami (2) in spreminjanja geometrije in dimenzij poličnika (1) ob uporabi istih sestavnih delov. Poličnik (1) po izumu, zaobsega vsaj dve polici (2) in vsaj dva distančna elementa (3), pri čemer so distančni elementi (3) in police (2) medsebojno povezani s pritrdilnimi elementi (5). Višino poličnika (1) določa vsota po višini razporejenih distančnih elementov (3) in debelin polic (2). Kot distančni element (3) se uporabi eno geometrijsko telo, ali pa se medsebojno poveže več geometrijskih teles, prednostno z nerazstavljivo vezjo. Distančni element (3) se vstavi med dve polici (2), na mestu kjer so na policah (2) izvedene matice, nakar se z vrtenjem distančnega elementa (3), oba pritrdilna elementa (5) na distančnem elementu (3) privijata v matici na pripadajočih policah (2).

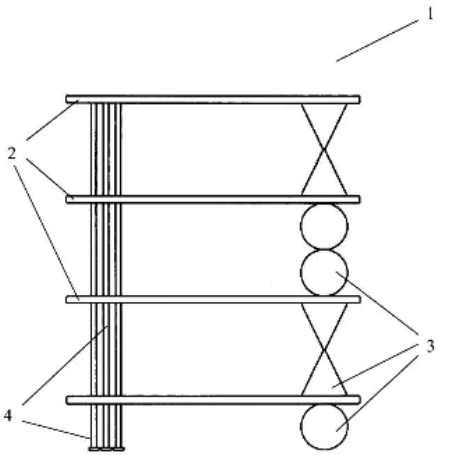

Slika 1

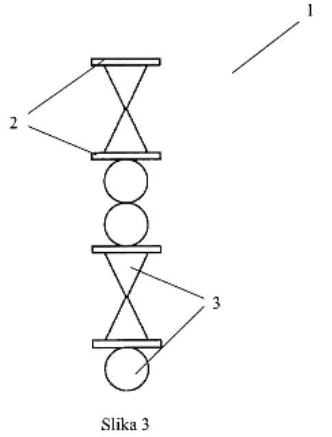

Slika 3

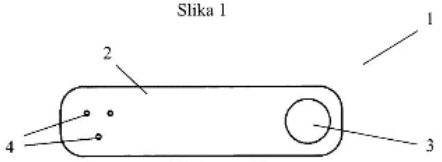

Slika 2

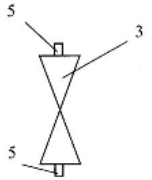

Slika 4

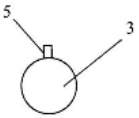

Slika 5



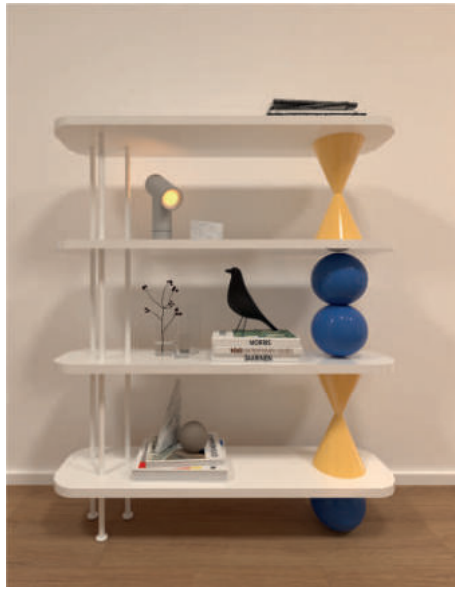

POLIČNIK IN POSTOPEK SESTAVE POLIČNIKA

IMETNIK: FAKULTETA ZA DIZAJN
IZUMITELJ: prof. Nada Matičič Rožmanec,
asist. Brina Ana Lukić, mag.diz.
LETO OBJAVE: 2025

POVZETEK:
Predmet izuma je nastavljiv pohištveni element (1) in rešuje tehnična problema postavitve pohištvenega elementa na nagnjene talne površine in nastavljanja višine pohištvenega elementa in s tem prilagajanje prostora za odlaganje med nogami nastavljivega pohištvenega elementa. Nastavljiv pohištveni element (1), zaobsega vsaj dve stranski ploskvi, vsaj eno vrhnjo ploskev, vsaj eno talno ploskev, vsaj eno zadnjo ploskev, vsaj dve nastavljivi nogi pohištvenega elementa (2), vsaj eno čelno ploskev (4) nastavljivega pohištvenega elementa (1), vsaj en ročaj (5) za odpiranje čelne ploskve (4), vsaj dva nosilna elementa (6), vsaj dva vijačna elementa (7) in vsaj dve matici (8). Z namestitvijo matice(8) na vijačni element (7) pod nosilnim elementom (6), se z matico (8) nastavi višina nastavljive noge pohištvenega elementa (2). Z namestitvijo dodatne matice (8) nad nosilni element (6) in s privitjem le te, se nastavljiva noga pohištvenega elementa (2) močneje utrdi, s čimer tudi celoten nastavljiv pohištveni element (1) pridobi na svoji togosti.

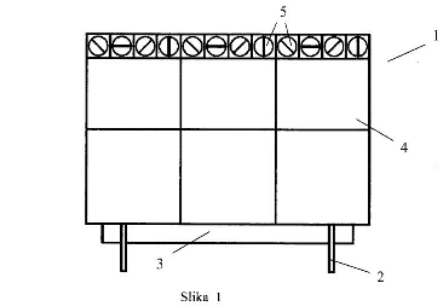

Slika 1

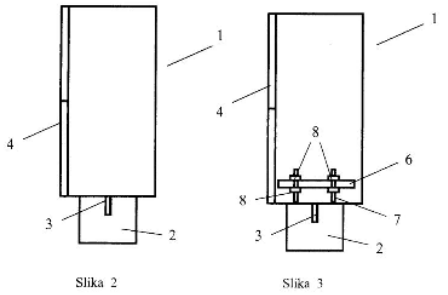

Slika 2

Slika 3

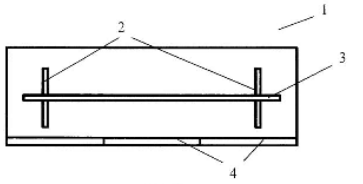

Slika 4

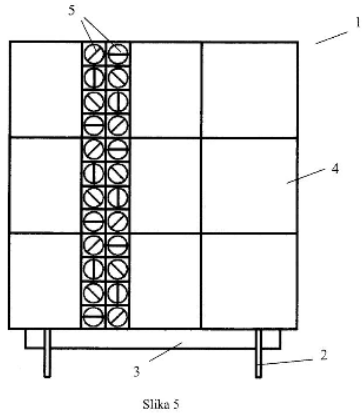

Slika 5

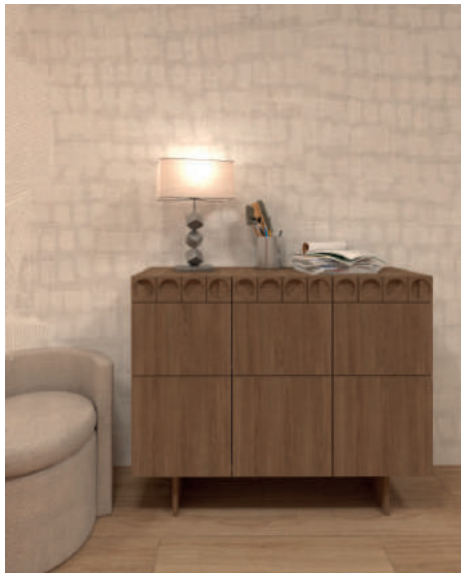

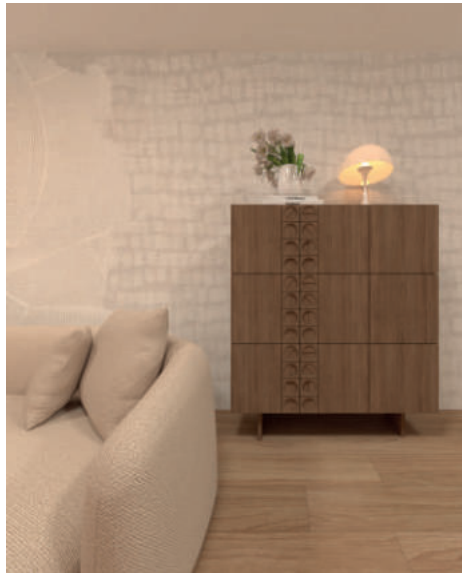

“Ko se ena vrata zaprejo, se druga odprejo; vendar pogosto tako dolgo in z obžalovanjem gledamo v zaprta vrata, da ne vidimo tistih, ki so se odprla za nas.”

— Alexander Graham Bell

Registrirano / Registered 23/10/2024

No 015077007-0004

EUIPO
EUROPEAN UNION
INTELLECTUAL PROPERTY OFFICE

URAD EVROPSKE UNIJE ZA INTELEKTUALNO LASTNINO
POTRDILO O REGISTRACIJI

To potrdilo o registraciji je izdano za spodaj navedeni Registrirani model Skupnosti. Ustrezni podatki so vpisani v Register modelov Skupnosti.

EUROPEAN UNION INTELLECTUAL PROPERTY OFFICE
CERTIFICATE OF REGISTRATION

This Certificate of Registration is hereby issued for the Registered Community Design identified below. The corresponding entries have been recorded in the Register of Community Designs.

Izvršni direktor / The Executive Director

João Negrão

www.euipo.europa.eu

002148965-0001 - SERVIRNI PLADENJ

IMETNIK: RC31 - FAKULTETA ZA DIZAJN
OBLIKOVALEC: izr. prof. Jasna Hrovatin, Nina Virant
LETO REGISTRACIJE: 2012

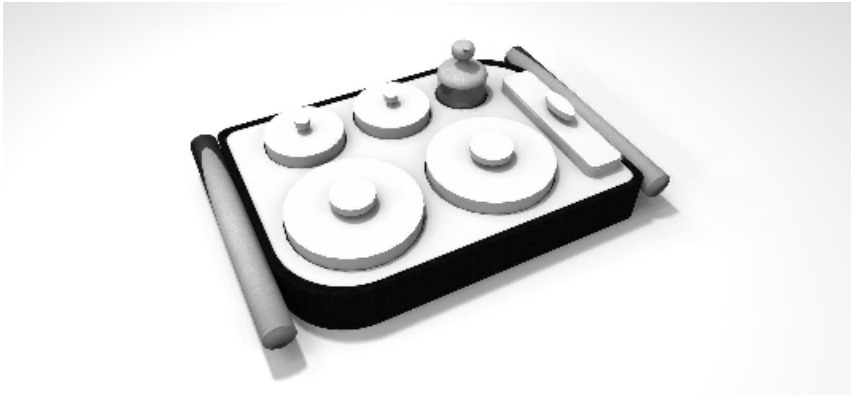

002148973-0001 - MODULARNI POHIŠTVENI SISTEMI

IMETNIK: RC31 - FAKULTETA ZA DIZAJN
OBLIKOVALEC: izr. prof. Jasna Hrovatin, Matic Treven
LETO REGISTRACIJE: 2012

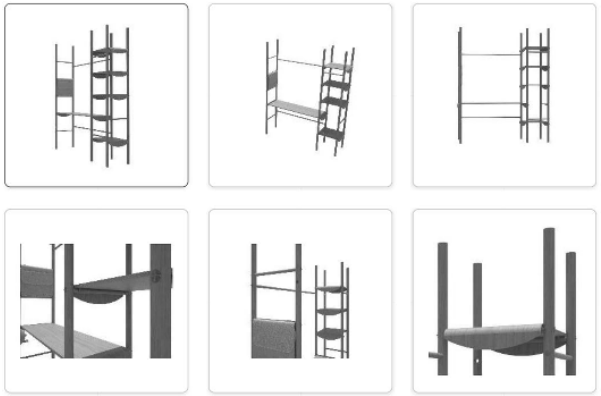

002148999-0001 - STOLI ZA PEDIKURO

IMETNIK: RC31 - FAKULTETA ZA DIZAJN
OBLIKOVALEC: izr. prof. Jasna Hrovatin, Maja Franca
LETO REGISTRACIJE: 2012



002149021-0001 - NAPRAVA ZA NASLANJANJE

IMETNIK: RC31 - FAKULTETA ZA DIZAJN
OBLIKOVALEC: izr. prof. Jasna Hrovatin, doc. Mojca Perše, Matej Ivanuša
LETO REGISTRACIJE: 2012

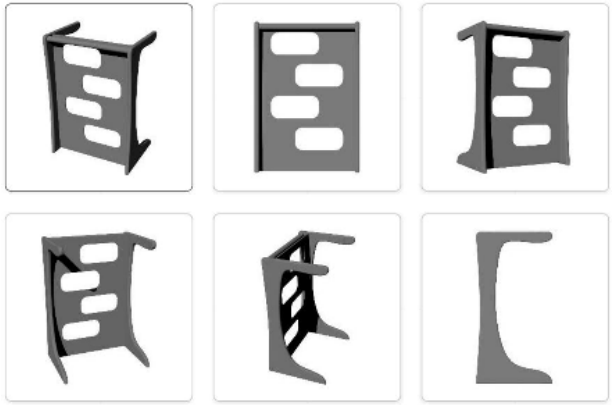

002149047-0001 - KAVČ-POSTELJA

IMETNIK: RC31 - FAKULTETA ZA DIZAJN
OBLIKOVALEC: prof. Nada Matičič, doc.Tamara Hajdu, Jasna Štritof Baraga
LETO REGISTRACIJE: 2012

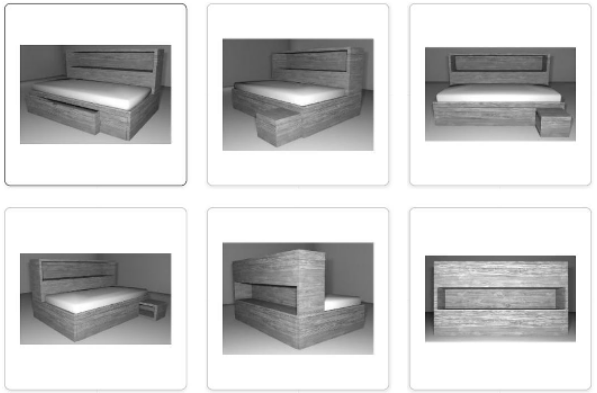

002368134-0001 - DRUGI IZDELKI ZA RAZVEDRILO IN ZABAVO

IMETNIK: RC31 - FAKULTETA ZA DIZAJN
OBLIKOVALEC: izr. prof. Jasna Hrovatin, Simona Pogačar
LETO REGISTRACIJE: 2013

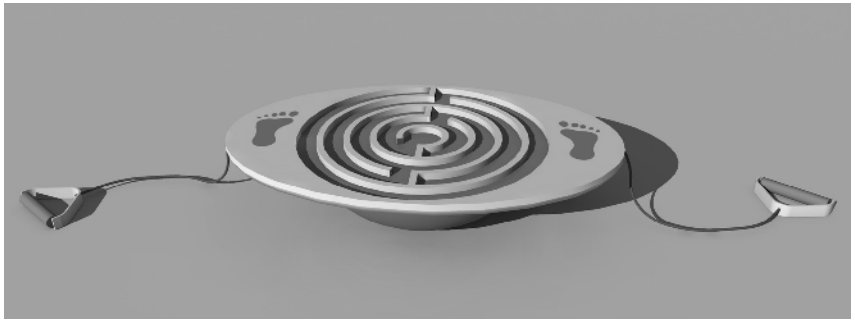

002368316-0001 - OTROŠKO POHIŠTVO

IMETNIK: RC31 - FAKULTETA ZA DIZAJN
OBLIKOVALEC: Suzana Cvijanović, doc. Mojca Perše
LETO REGISTRACIJE: 2013

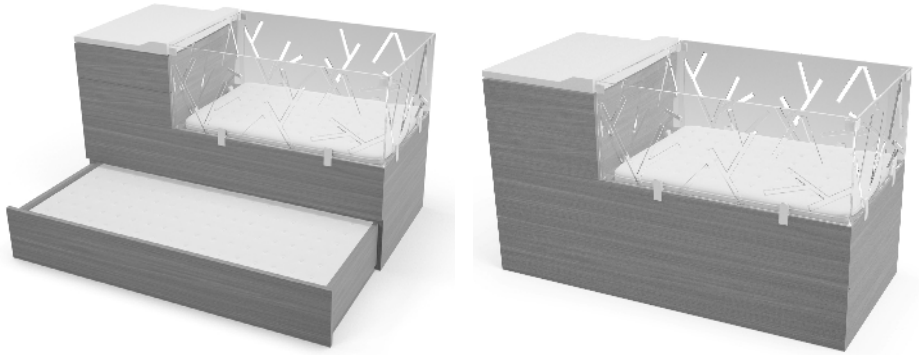

002368431-0001 - OTROŠKO POHIŠTVO, SEDEŽNO POHIŠTVO

IMETNIK: RC31 - FAKULTETA ZA DIZAJN
OBLIKOVALEC: izr. prof. Jasna Hrovatin, Gea El Habashy
LETO REGISTRACIJE: 2013



002368506-0001 - OTROŠKO POHIŠTVO, OTROŠKI STOLI

IMETNIK: RC31 - FAKULTETA ZA DIZAJN
OBLIKOVALEC: izr. prof. Jasna Hrovatin, Gregor Trček
LETO REGISTRACIJE: 2013

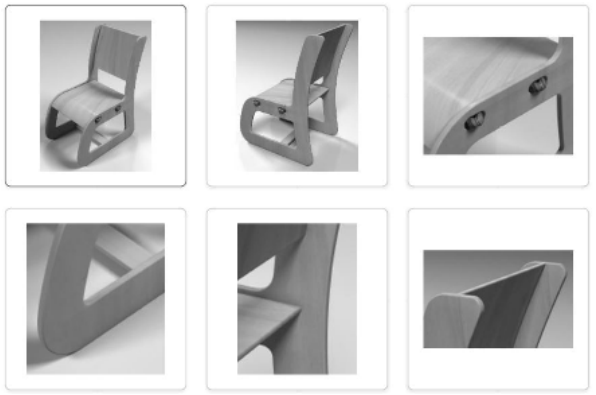

002368530-0001 - MODULARNI POHIŠTVENI ELEMENTI, STOLI

IMETNIK: RC31 - FAKULTETA ZA DIZAJN
OBLIKOVALEC: izr. prof. Jasna Hrovatin, Petra Božič
LETO REGISTRACIJE: 2013

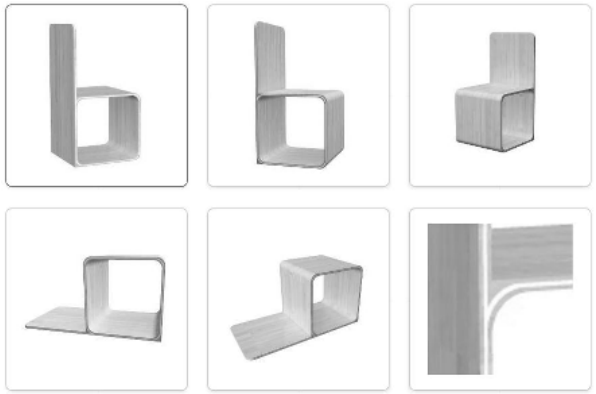

015077007-0001 - POHIŠTVO ZA SHRANJEVANJE

IMETNIK: FAKULTETA ZA DIZAJN
OBLIKOVALEC: prof. Nada Matičič, doc.Tamara Hajdu
LETO REGISTRACIJE: 2024

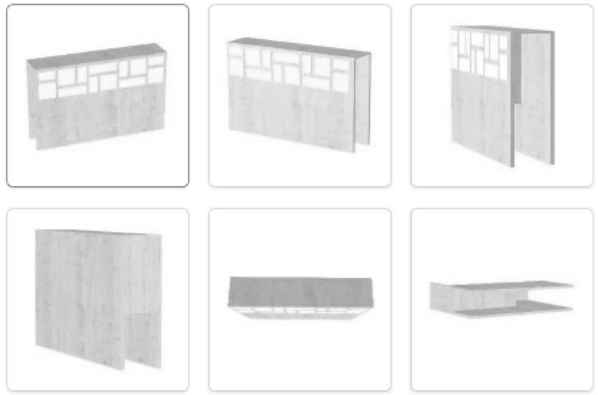

015077007-0002 - POSTELJNE OMARICE

IMETNIK: FAKULTETA ZA DIZAJN
OBLIKOVALEC: prof. Nada Matičič, doc.Tamara Hajdu
LETO REGISTRACIJE: 2024

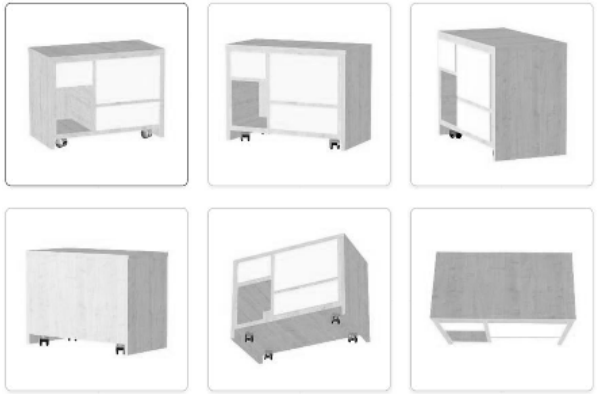

015077007-0003 - GARDEROBNE OMARE

IMETNIK: FAKULTETA ZA DIZAJN
OBLIKOVALEC: prof. Nada Matičič, doc.Tamara Hajdu
LETO REGISTRACIJE: 2024

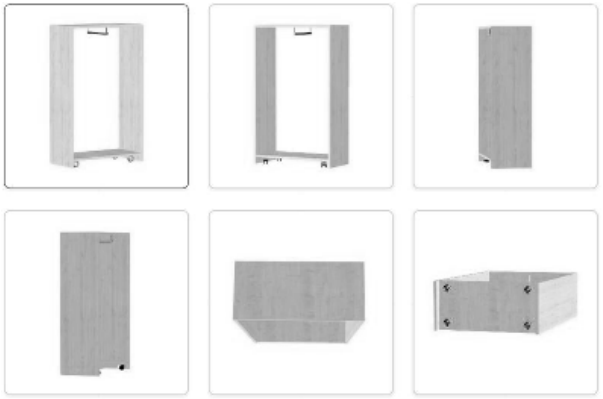

015077007-0004 - POHIŠTVO ZA SHRANJEVANJE

IMETNIK: FAKULTETA ZA DIZAJN
OBLIKOVALEC: prof. Nada Matičič, doc.Tamara Hajdu
LETO REGISTRACIJE: 2024

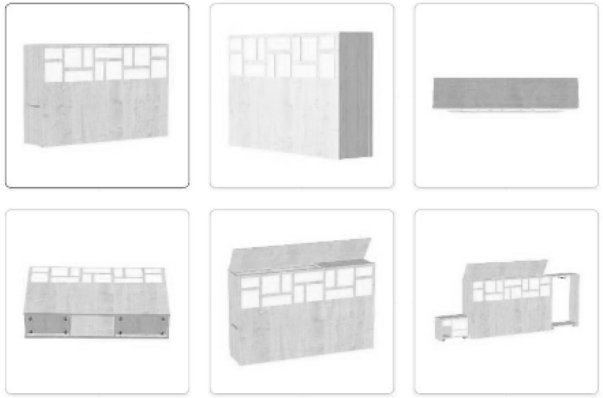

Naj ta razstava služi kot navdih za prihodnje ustvarjalne podvige, katerih edina meja ostaja naša lastna drznost in vizija.